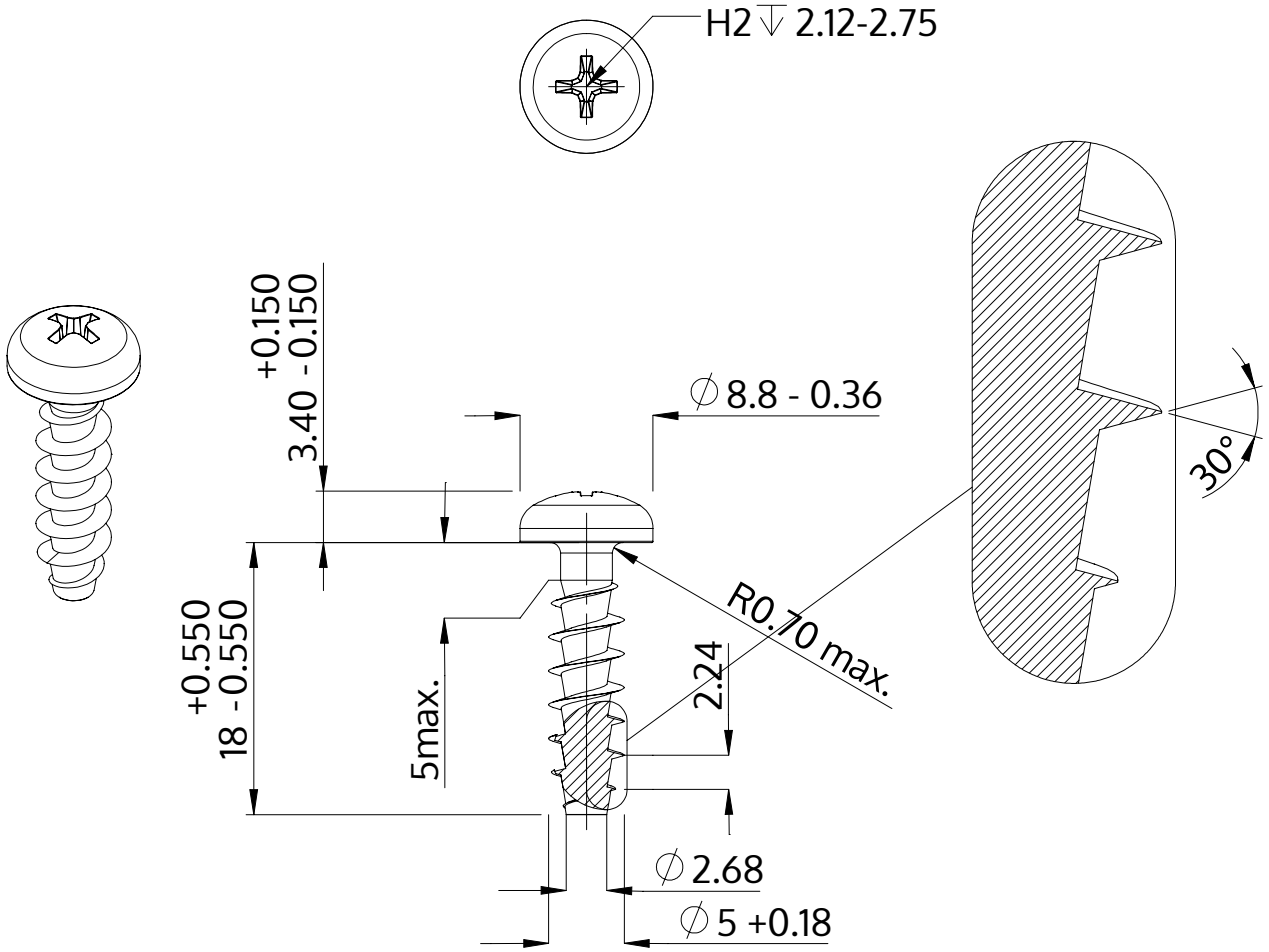

Opis	STP32A 5.0x18.0 - H2
Materiał	Stal, hartowana
Powierzchnia	Ocynkowana 5-7 µm, temperowana, pasywowana na niebiesko
Waga	2.377 kg / 1000 sztuk

SCREWERK	**STP32A0500180S**	
Rysunek metryczny A4	Skala 2:1	2024-10