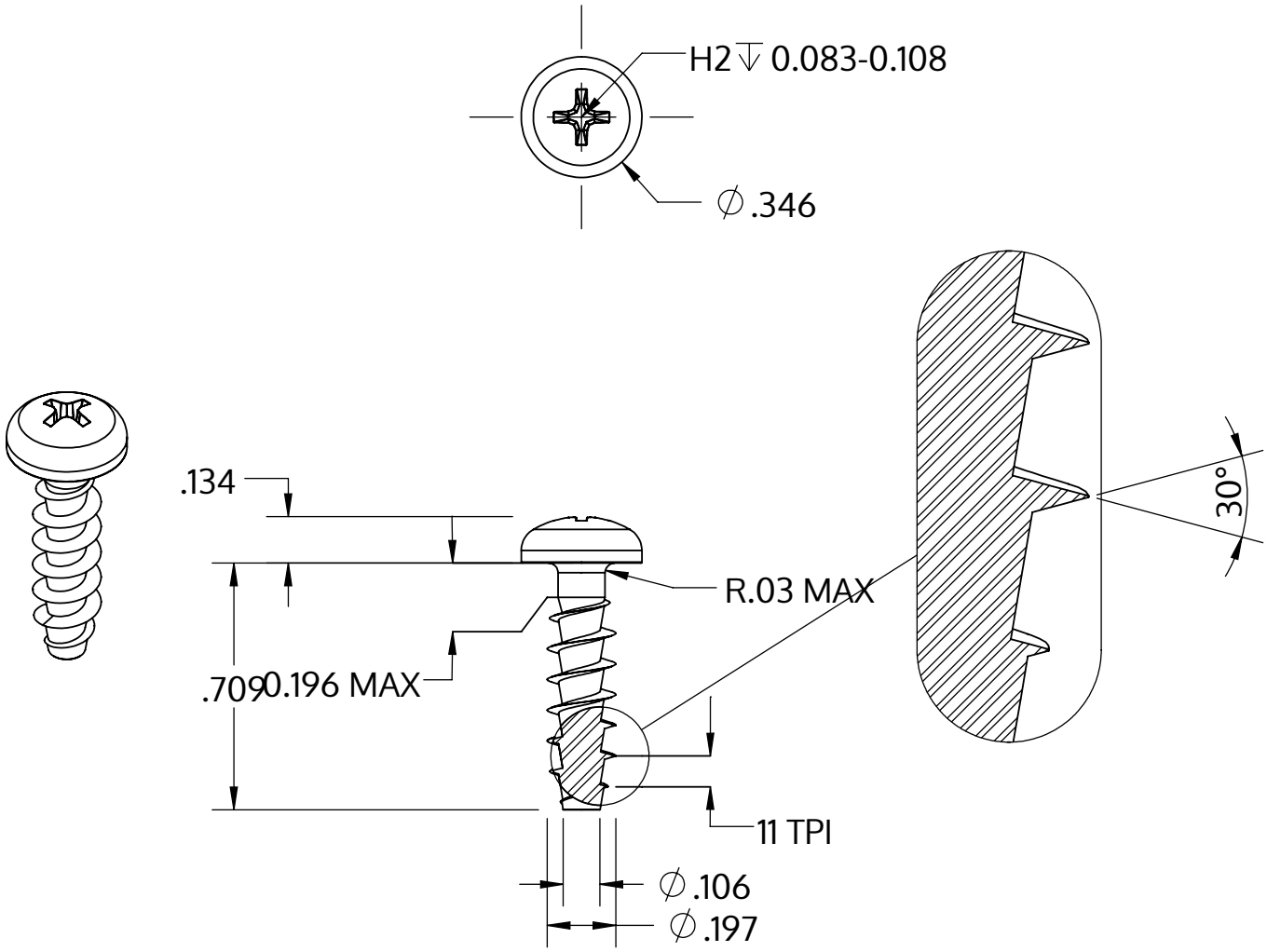

Metric size	M5 x 2.24 mm
US size (converted)	#11-11
	Tolerances [inch]
Length	+/- 0.021
Head diameter	+0 / -0.014
Head height	+/- 0.005
Thread diameter	+0.007 / -0

Opis	STP32A 5.0x18.0 - H2
Materiał	Stal, hartowana
Powierzchnia	Ocynkowana 5-7 µm, temperowana, pasywowana na niebiesko
Waga	2.377 kg / 1000 sztuk

SCREWERK	**STP32A0500180S**	
_Zoll Zeichnung Größe A	Skala 2:1	2024-10