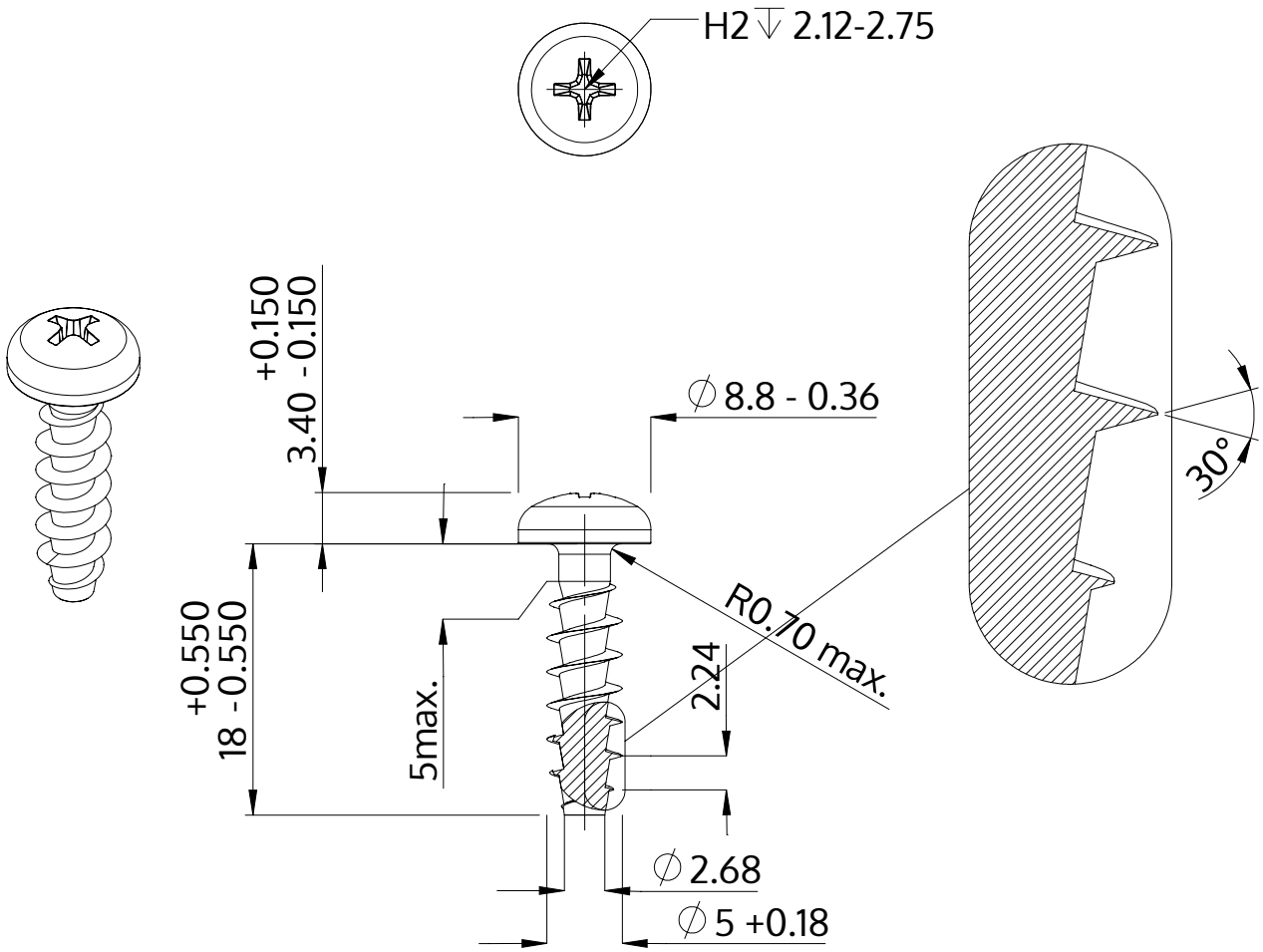


| | |
|---|---|
| Описание | STP32A 5.0x18.0 - H2 |
| Материал | Нержавеющая сталь A2 |
| Поверхность | Светлый отжиг и пассивация |
| Вес | 2.377 kg / 1000 Штука |

| | | |
|---|---|---|
| SCREWERK | **STP32A0500180E** | |
| Метрический чертеж A4 | Шкала None:1 | 2024-04 |