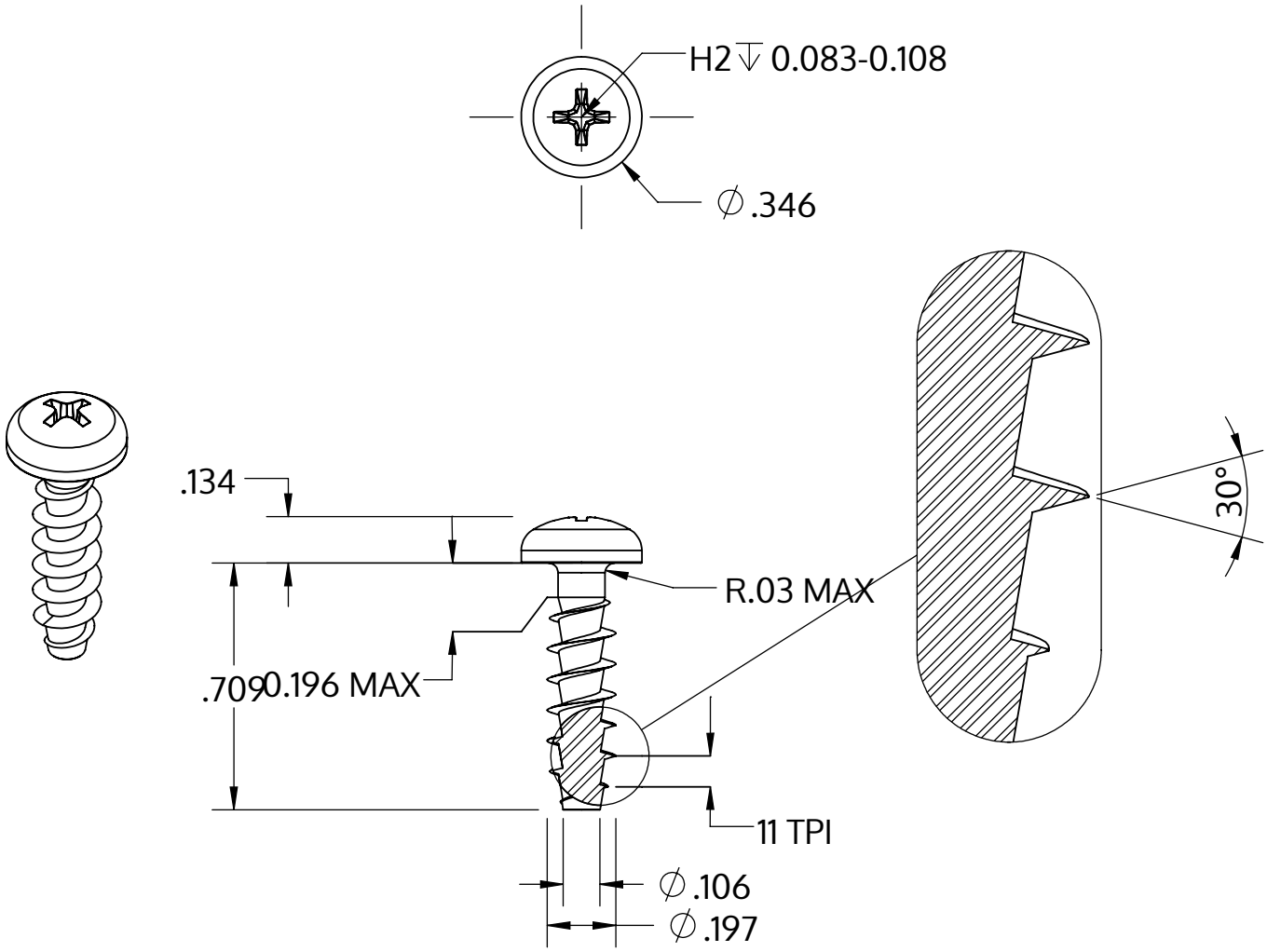

Metric size	M5 x 2.24 mm
US size (converted)	#11-11
	Tolerances [inch]
Length	+/- 0.021
Head diameter	+0 / -0.014
Head height	+/- 0.005
Thread diameter	+0.007 / -0

Descripción	STP32A 5.0x18.0 - H2
Material	Acero Inoxidable A2
Superficie	Laminado brillante, barnizado y pasivado
Peso	2.377 kg / 1000 Piezas

SCREWERK	**STP32A0500180E**	
_Zoll Zeichnung Größe A	Escalada None:1	2024-04