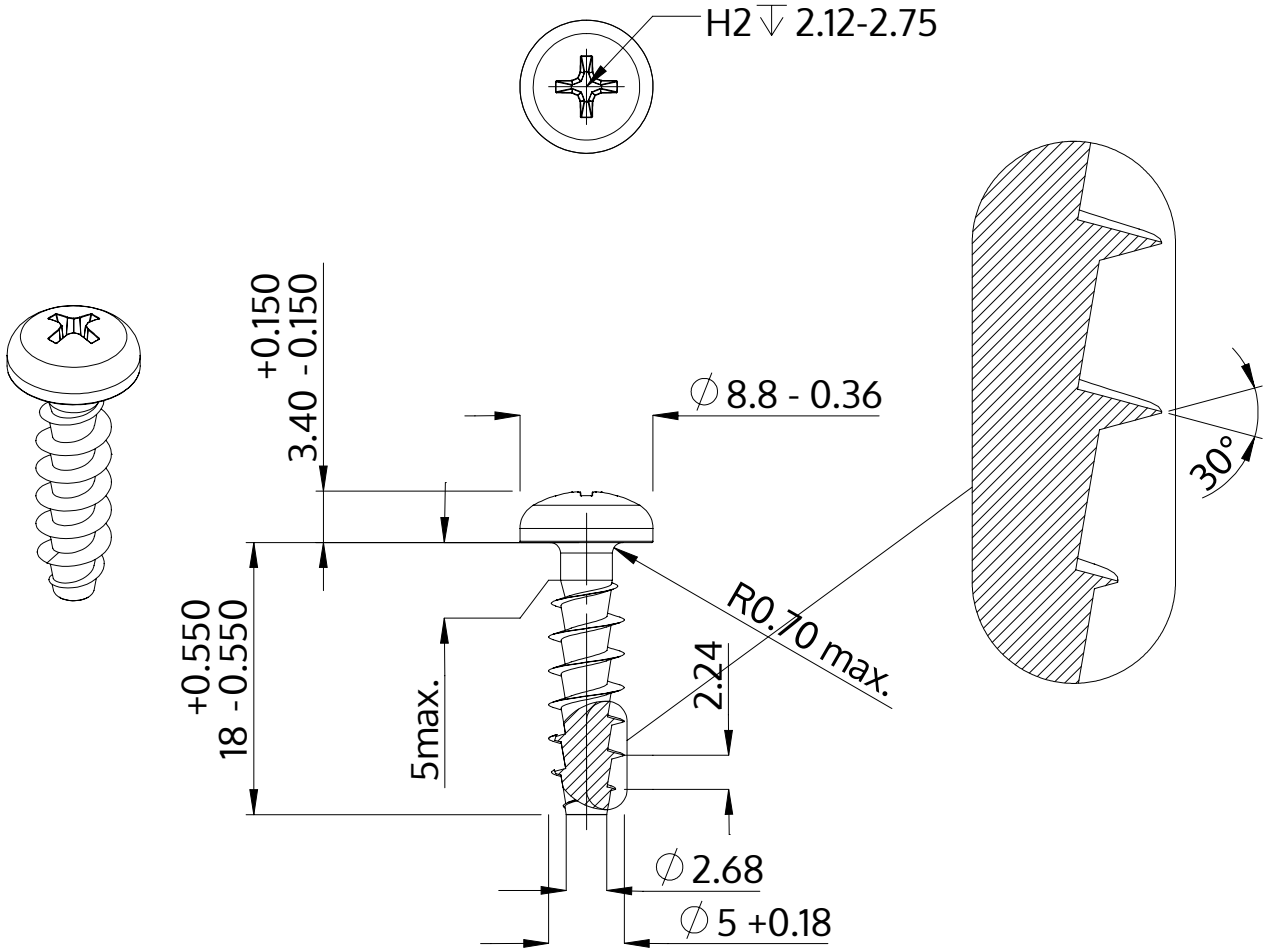

Описание	STP32A 5.0x18.0 - H2
Материал	стомана, закалена
Повърхност	цинково и никелово покритие, Черен, пасивиран, темпериран, херметизация
Тегло	2.377 kg / 1000 Бройка

SCREWERK	**STP32A0500180B**	
Метричен дизайн A4	Мащаб None:1	2024-04