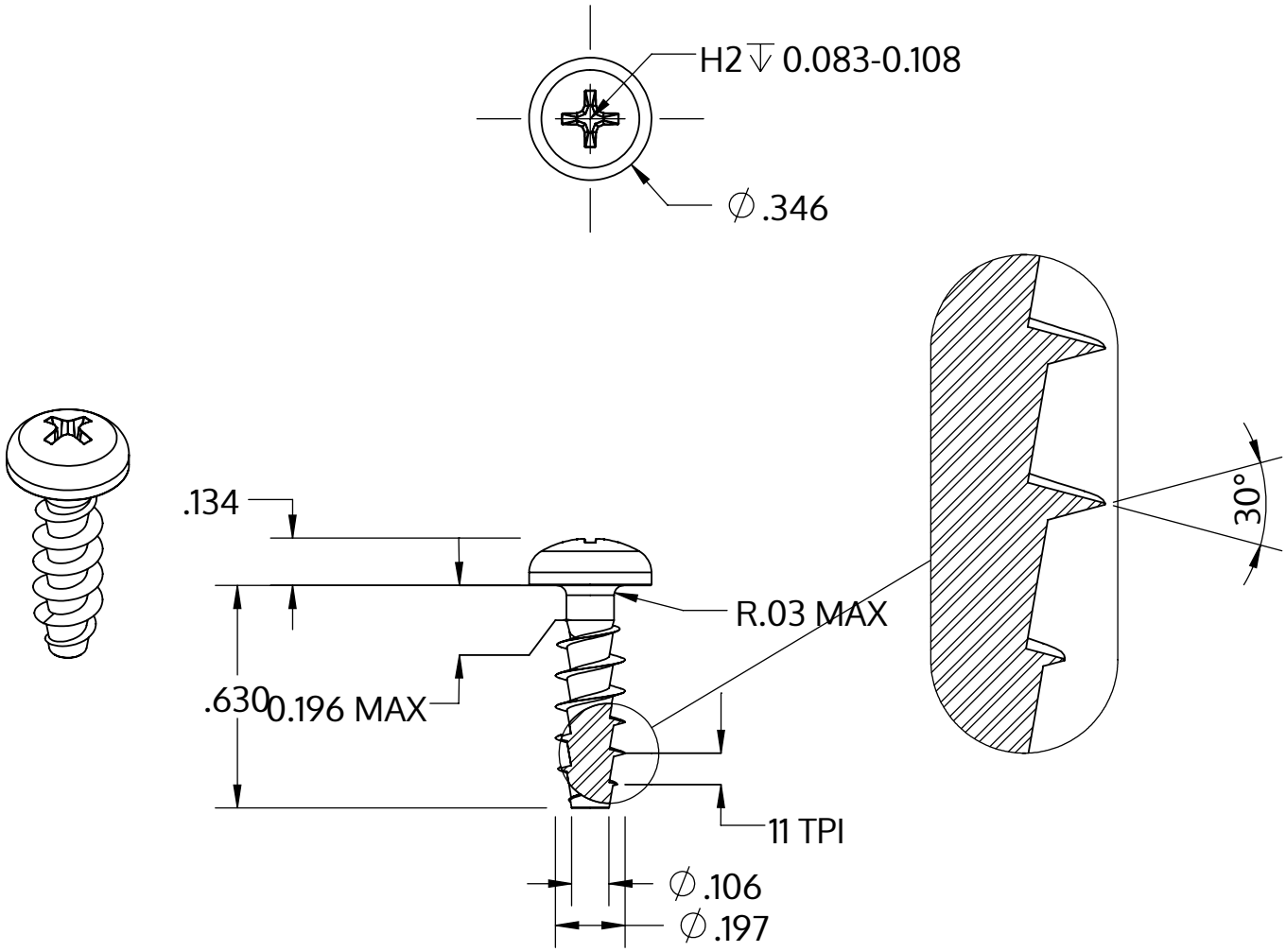

Metric size	M5 x 2.24 mm
US size (converted)	#11-11
	Tolerances [inch]
Length	+/- 0.021
Head diameter	+0 / -0.014
Head height	+/- 0.005
Thread diameter	+0.007 / -0

Beschreibung	STP32A 5.0x16.0 - H2
Werkstoff	Stahl, vergütet
Oberfläche	ZnNi min. 5µm, schwarz passiviert, getempert, versiegelt
Gewicht	2.228 kg / 1000 Stück

SCREWERK	**STP32A0500160B**	
Zoll Zeichnung Größe A	Skalierung 2:1	2024-10