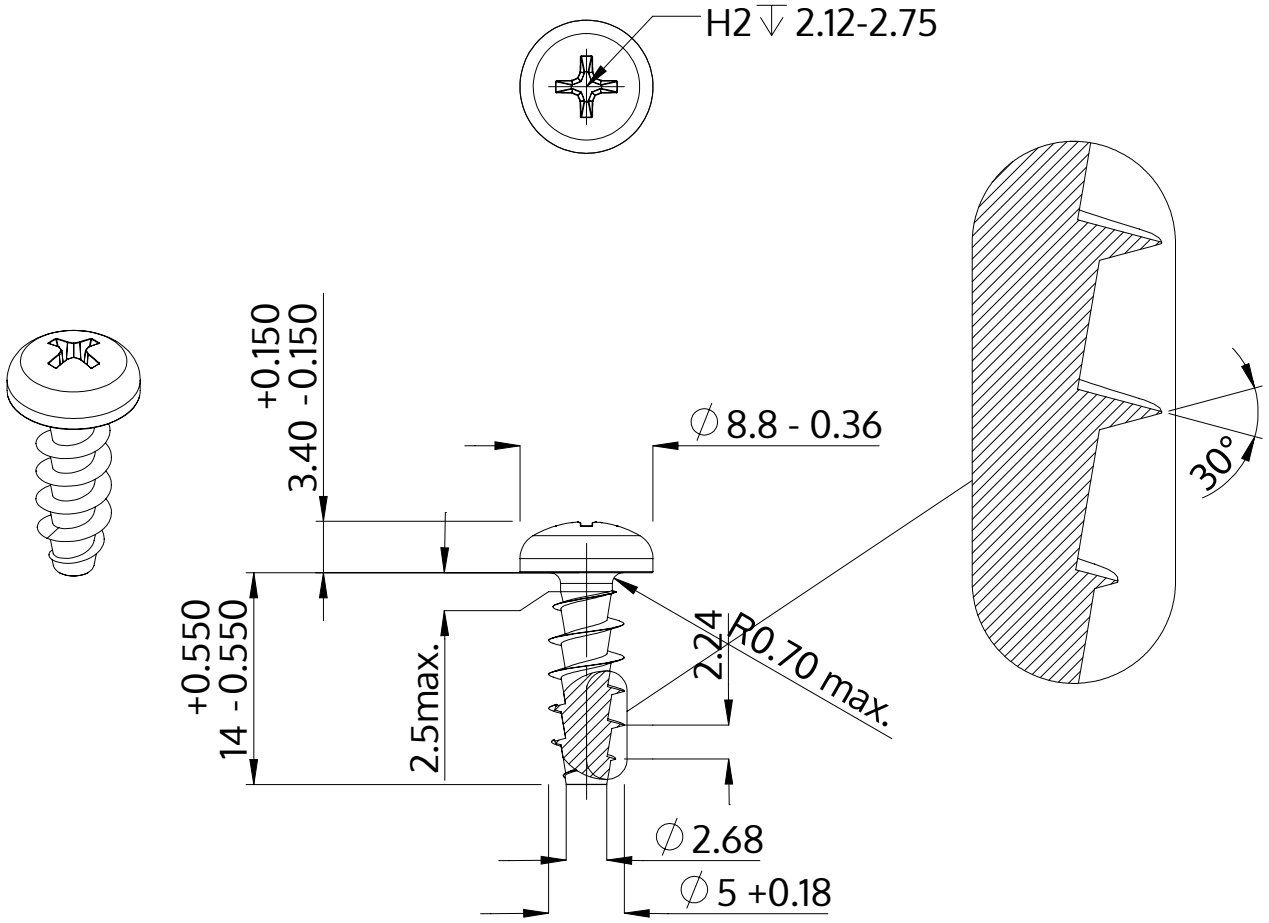

Beskrivning	STP32A 5.0x14.0 - H2
Material	stål, härdat
Yta	förzinkad 5-7 µm, härdad, blå/transparent passiviserad
Vikt	2.080 kg / 1000 styck

SCREWERK	**STP32A0500140S**	
Metrisk skiss A4	Skala 2:1	2024-10