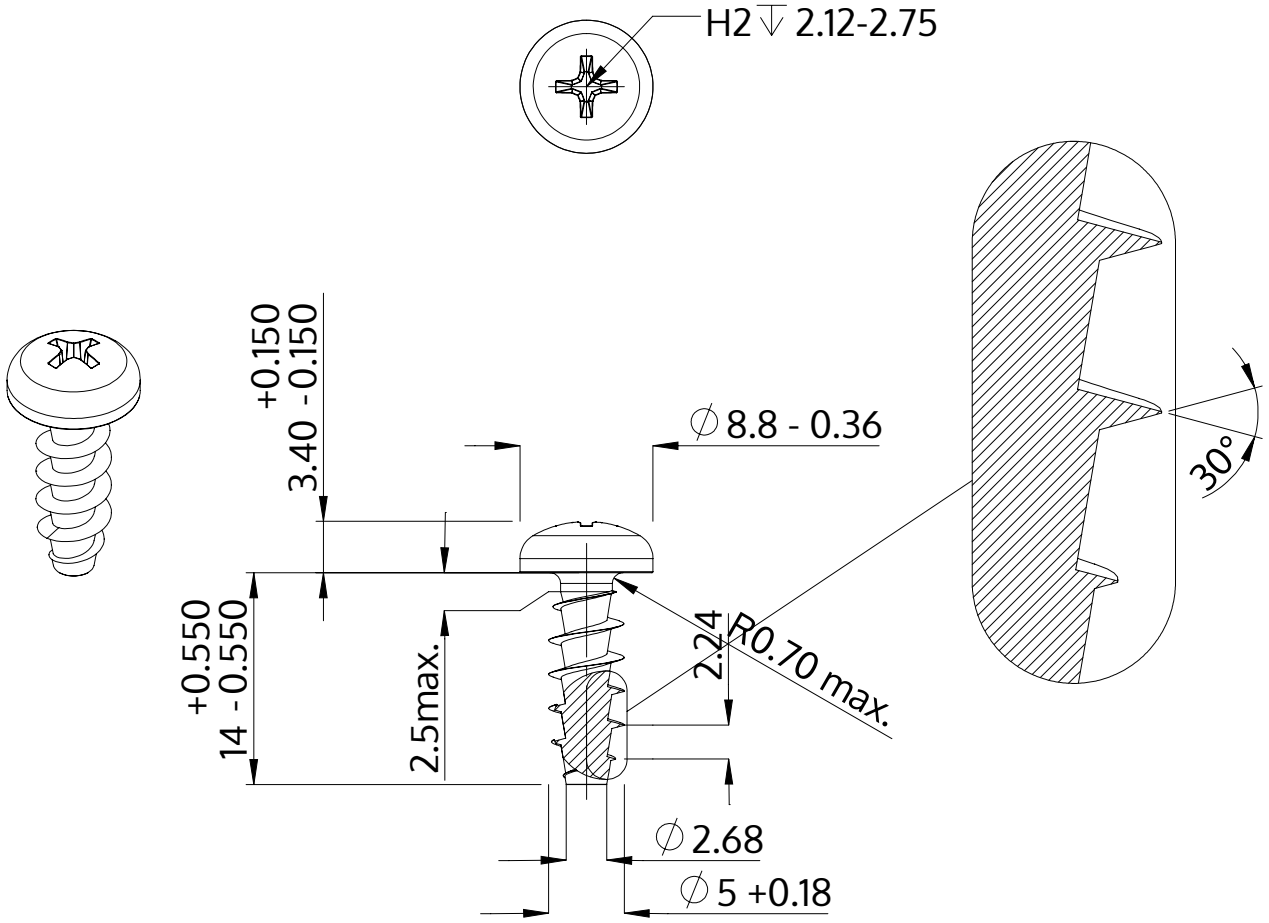

Beskrivelse	STP32A 5.0x14.0 - H2
Materiale	Stål, forædlet
Overflade	ZnNi sort-passiveret, tempret, forseglet
Vægt	2.080 kg / 1000 stykke

SCREWERK	**STP32A0500140B**	
Metrisk tegning A4	Skalering None:1	2024-04