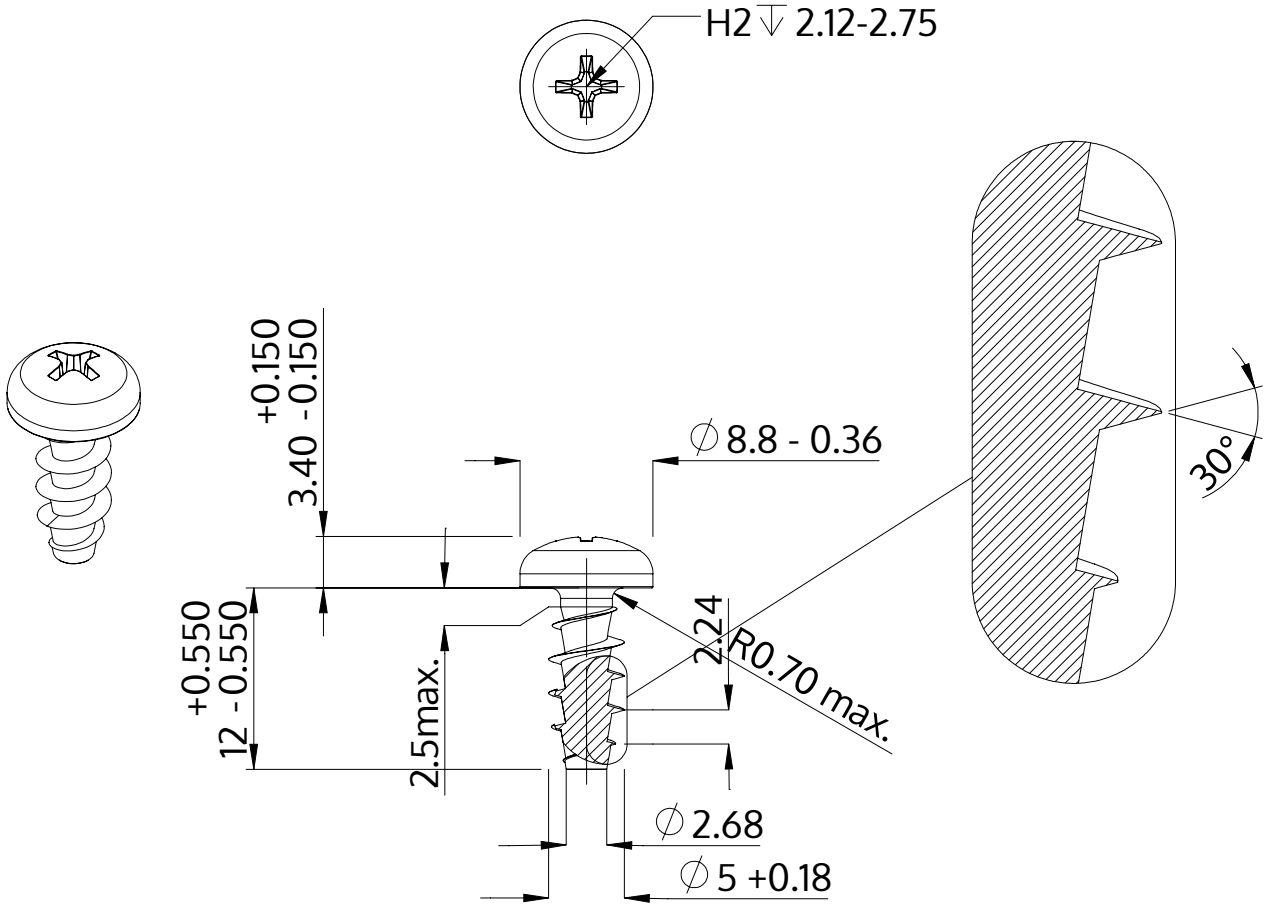

Descriere	STP32A 5.0x12.0 - H2
Material	oțel, călit
Exterior	zincat 5-7 µm, recopt, pasivat transparent/albastru
Greutate	1.932 kg / 1000 unități

SCREWERK	**STP32A0500120S**	
Desen metric A4	Scalarea None:1	2024-04