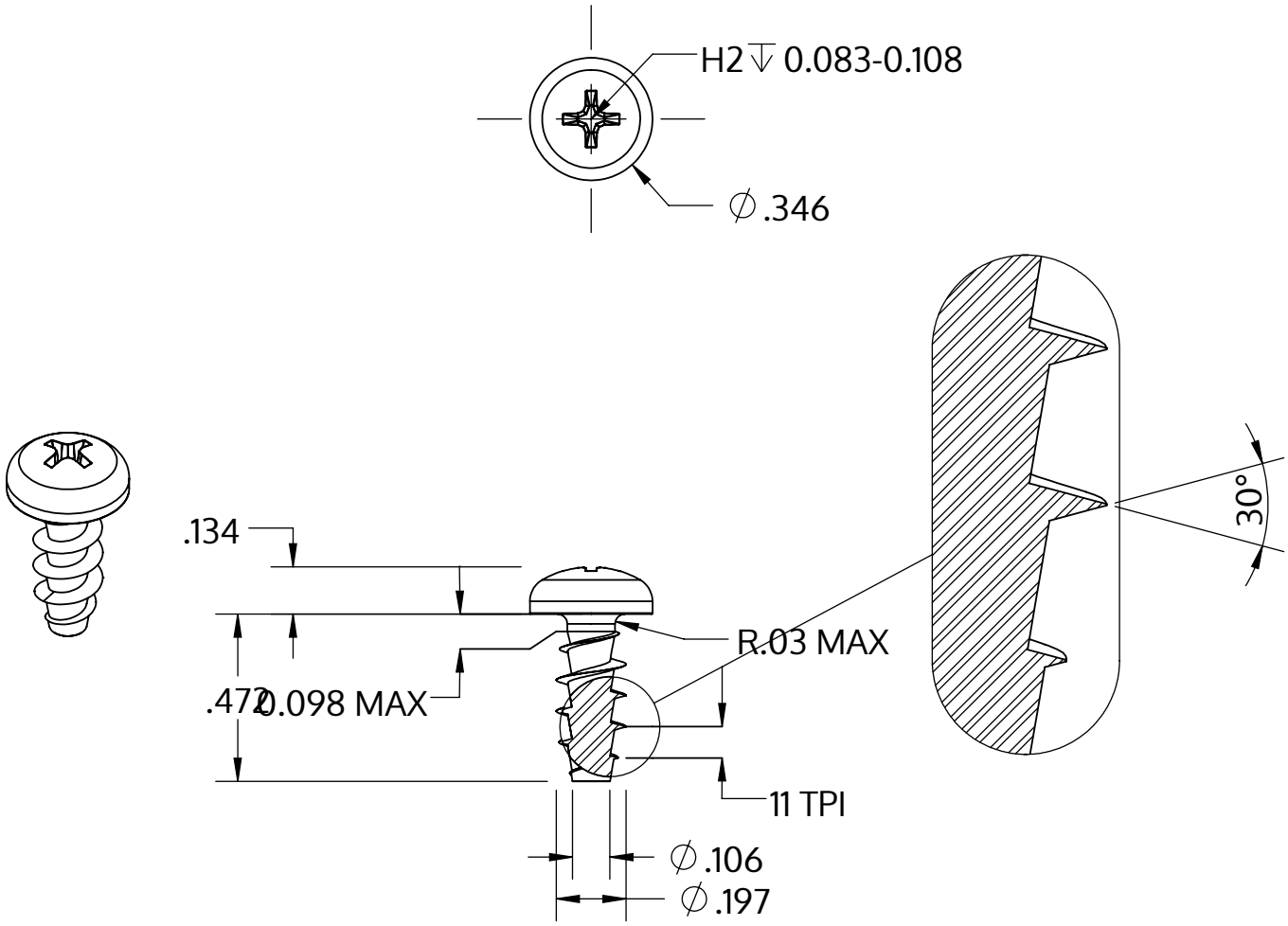

Metric size	M5 x 2.24 mm
US size (converted)	#11-11
	Tolerances [inch]
Length	+/- 0.021
Head diameter	+0 / -0.014
Head height	+/- 0.005
Thread diameter	+0.007 / -0

Beschreibung	STP32A 5.0x12.0 - H2
Werkstoff	Stahl, vergütet
Oberfläche	verzinkt 5-7 µm, getempert, blau / transparent passiviert
Gewicht	1.932 kg / 1000 Stück

SCREWERK	**STP32A0500120S**	
Zoll Zeichnung Größe A	Skalierung 2:1	2024-10