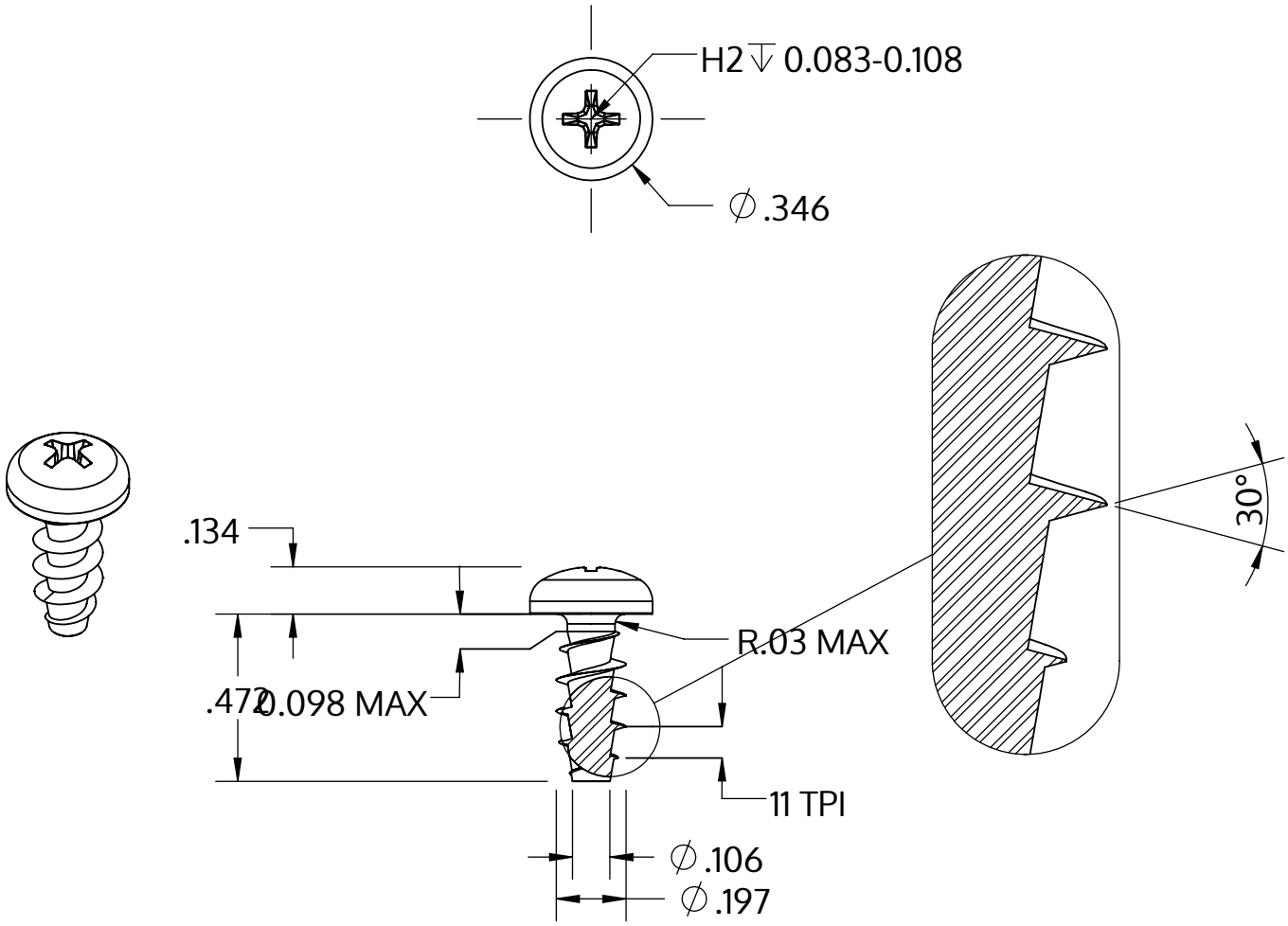

Metric size	M5 x 2.24 mm
US size (converted)	#11-11
	Tolerances [inch]
Length	+/- 0.021
Head diameter	+0 / -0.014
Head height	+/- 0.005
Thread diameter	+0.007 / -0

Popis	STP32A 5.0x12.0 - H2
Materiál	Temperovaná ocel
Povrch	Pozinkovaná 5-7 µm, temperovaná, modrá, pasivovaná průhledně
Hmotnost	1.932 kg / 1000 Kus

SCREWERK	**STP32A0500120S**	
_Zoll Zeichnung Größe A	Měřítko 2:1	2024-10