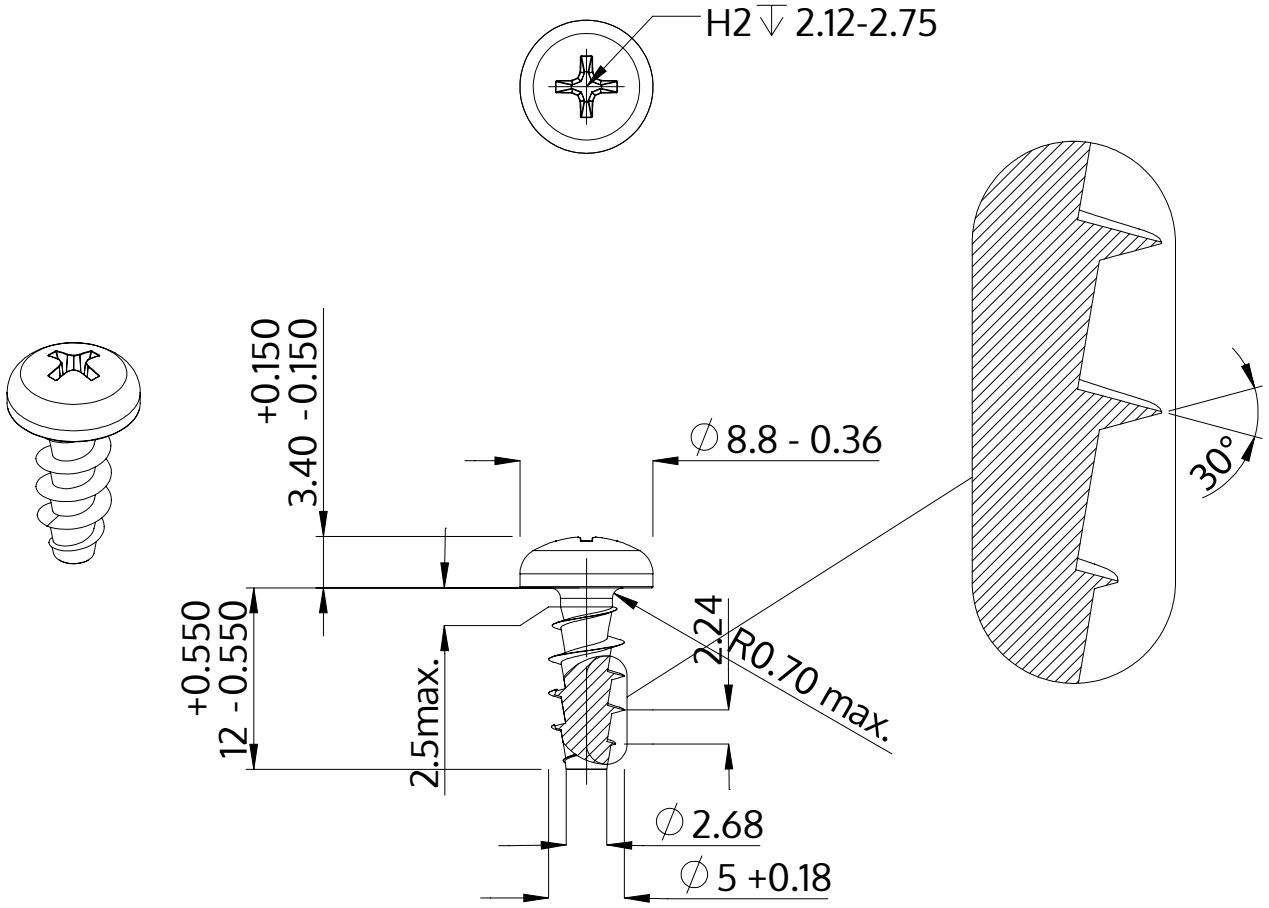

Description	STP32A 5.0x12.0 - H2
Matière	Acier,trempé et revenu
Surface	zinguée 5-7 µm,recuit, bleue / passivée avec transparence
Poids	1.932 kg / 1000 Unité

SCREWERK	**STP32A0500120S**	
Dessin métrique A4	Redimensionner None:1	2024-04