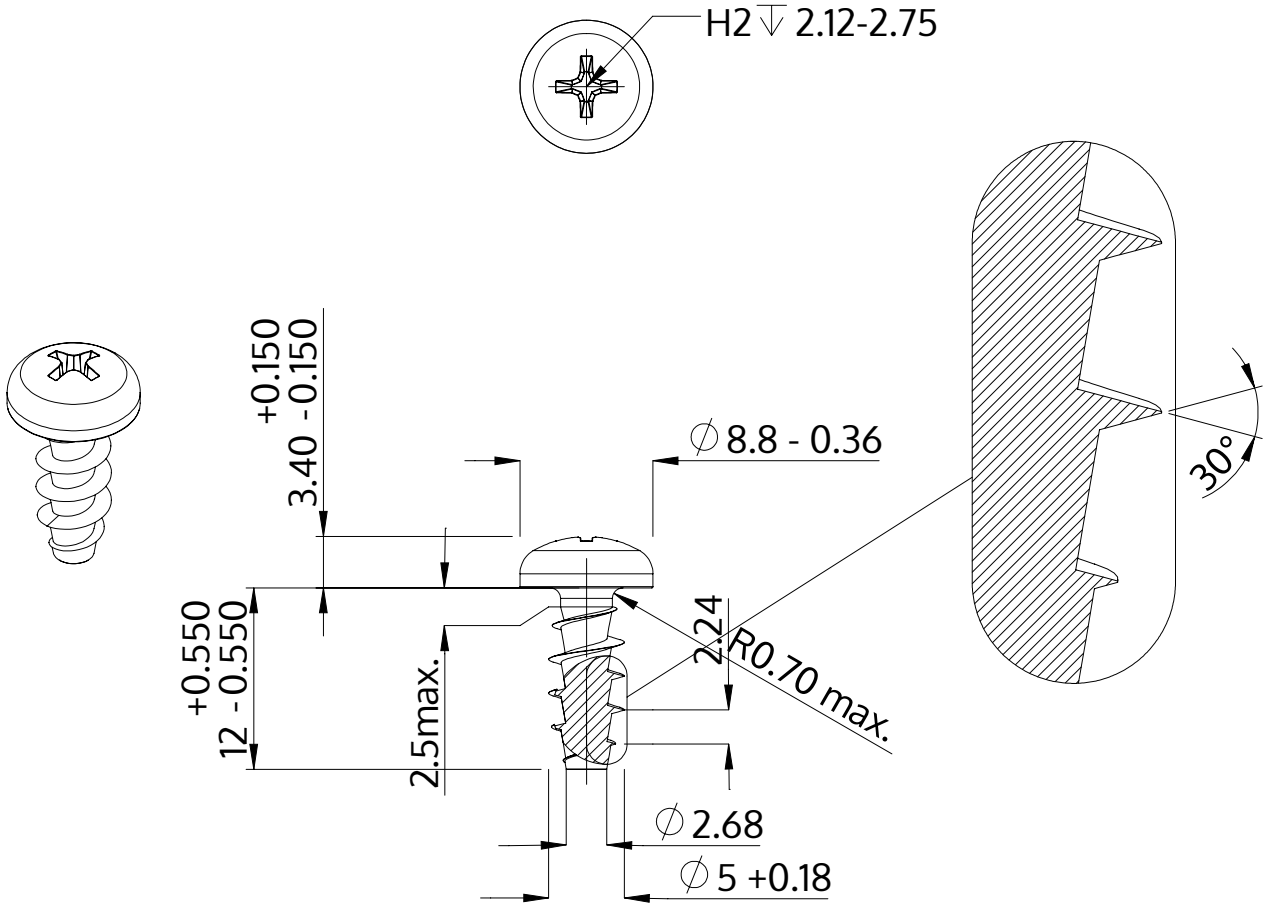

Descrição	STP32A 5.0x12.0 - H2
Material	inox A2
Superfície	Decapado e passivado
Peso	1.932 kg / 1000 peças

SCREWERK	**STP32A0500120E**	
Desenho Métrico A4	Escala 2:1	2024-10