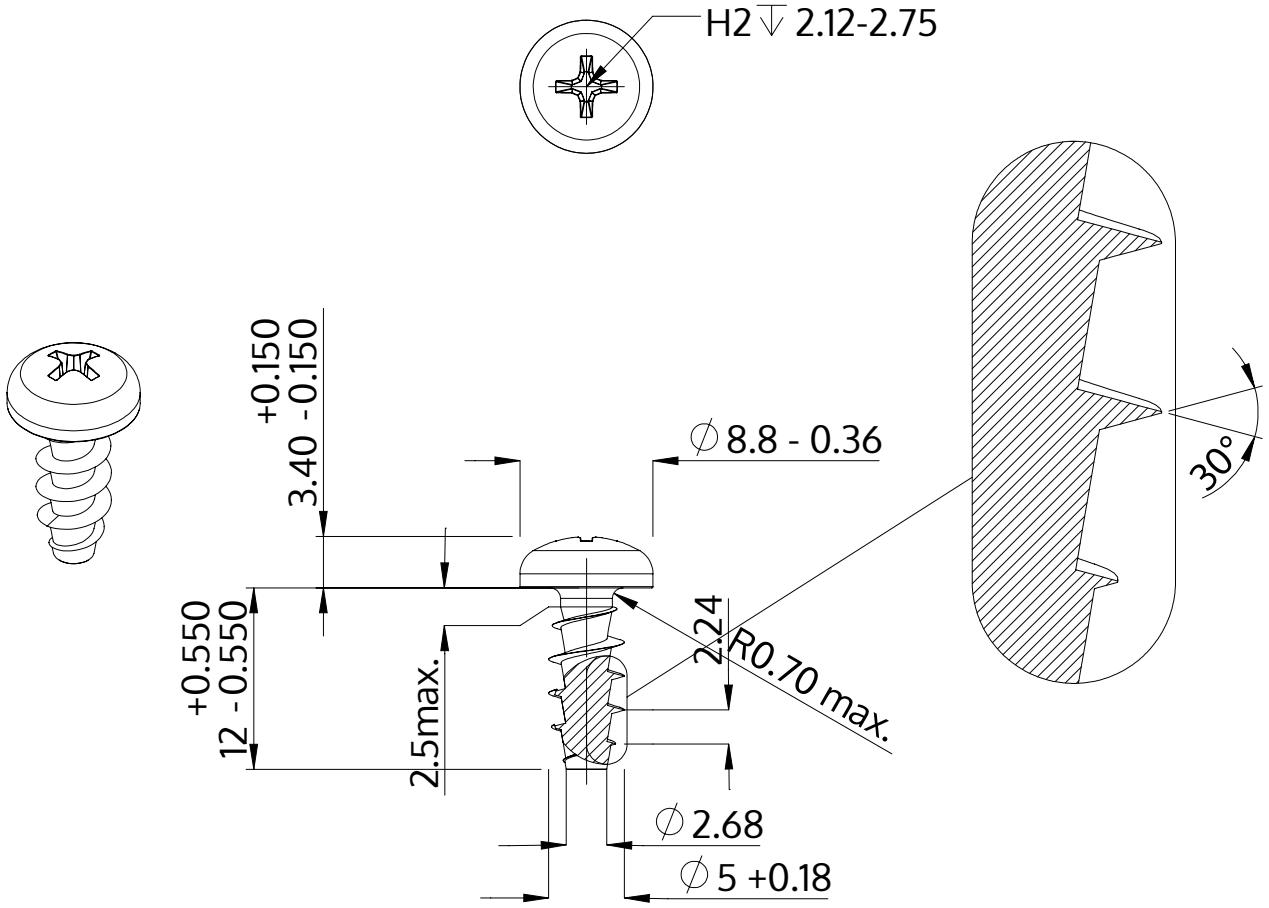

Beschreibung	STP32A 5.0x12.0 - H2
Werkstoff	Edelstahl A2
Oberfläche	blank, gebeizt und passiviert
Gewicht	1.932 kg / 1000 Stück

SCREWERK	**STP32A0500120E**	
Metrische Zeichnung A4	Skalierung 2:1	2024-05