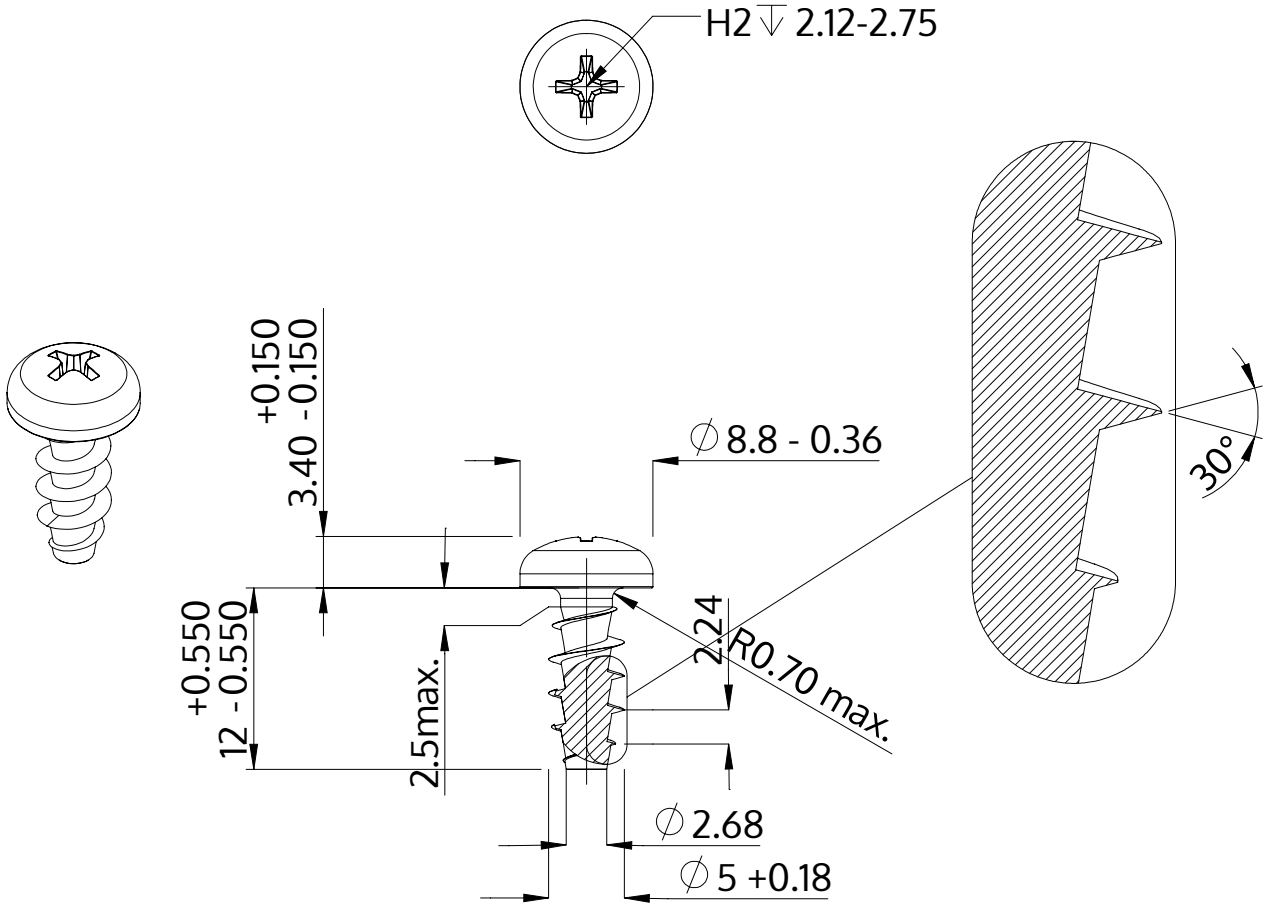

Beskrivelse	STP32A 5.0x12.0 - H2
Materiale	Ædelstål A2
Overflade	blank, bejdset og passiveret
Vægt	1.932 kg / 1000 stykke

SCREWERK	**STP32A0500120E**	
Metrisk tegning A4	Skalering None:1	2024-04