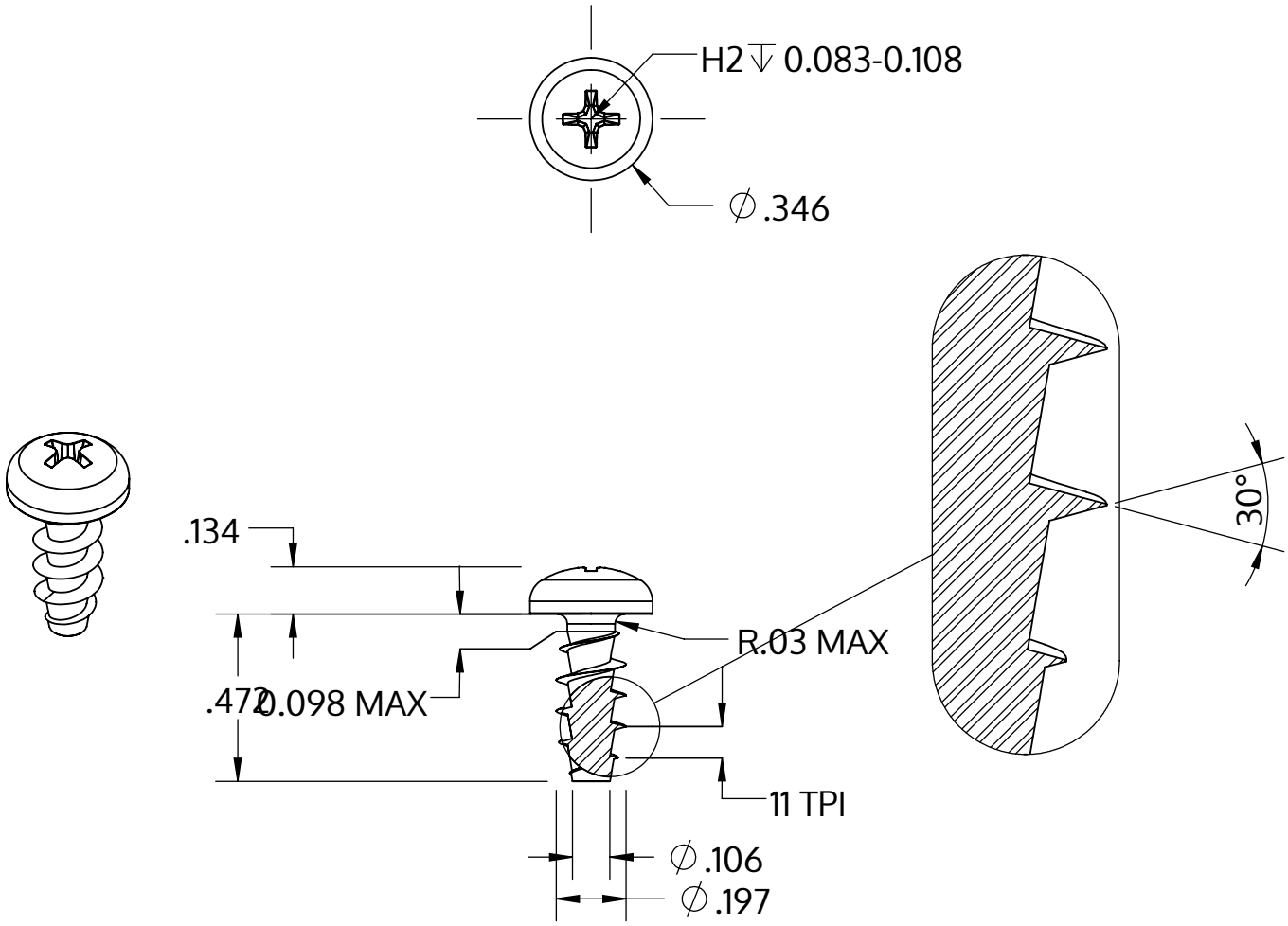

Metric size	M5 x 2.24 mm
US size (converted)	#11-11
	Tolerances [inch]
Length	+/- 0.021
Head diameter	+0 / -0.014
Head height	+/- 0.005
Thread diameter	+0.007 / -0

Descrição	STP32A 5.0x12.0 - H2
Material	aço, endurecido
Superfície	Zincado Niquelado Galvanizado, Passivado negro
Peso	1.932 kg / 1000 peças

SCREWERK	**STP32A0500120B**	
_Zoll Zeichnung Größe A	Escala 2:1	2024-10