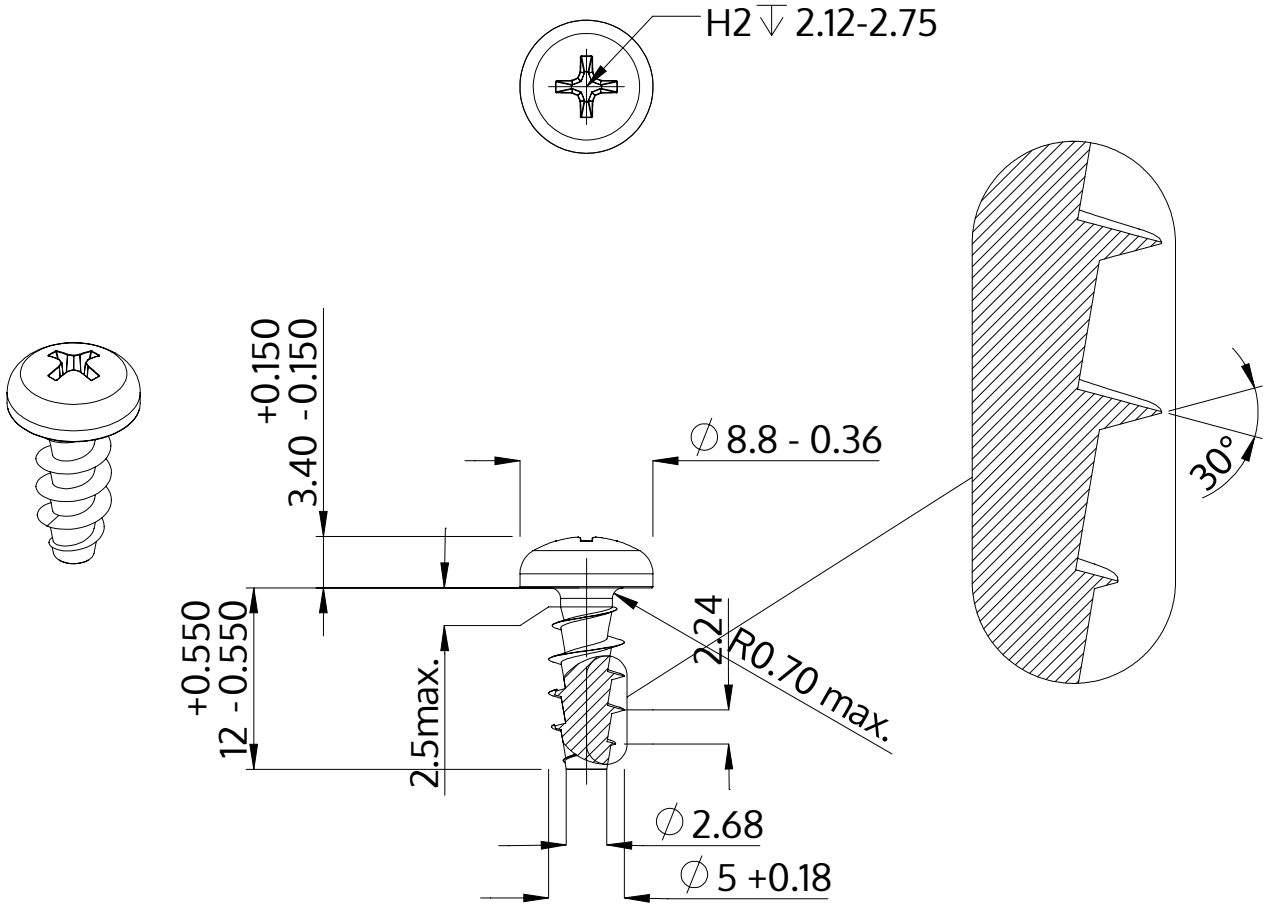

Описание	STP32A 5.0x12.0 - H2
Материал	стомана, закалена
Повърхност	цинково и никелово покритие, Черен, пасивиран, темпериран, херметизация
Тегло	1.932 kg / 1000 Бройка

SCREWERK	**STP32A0500120B**	
Метричен дизайн A4	Мащаб None:1	2024-04