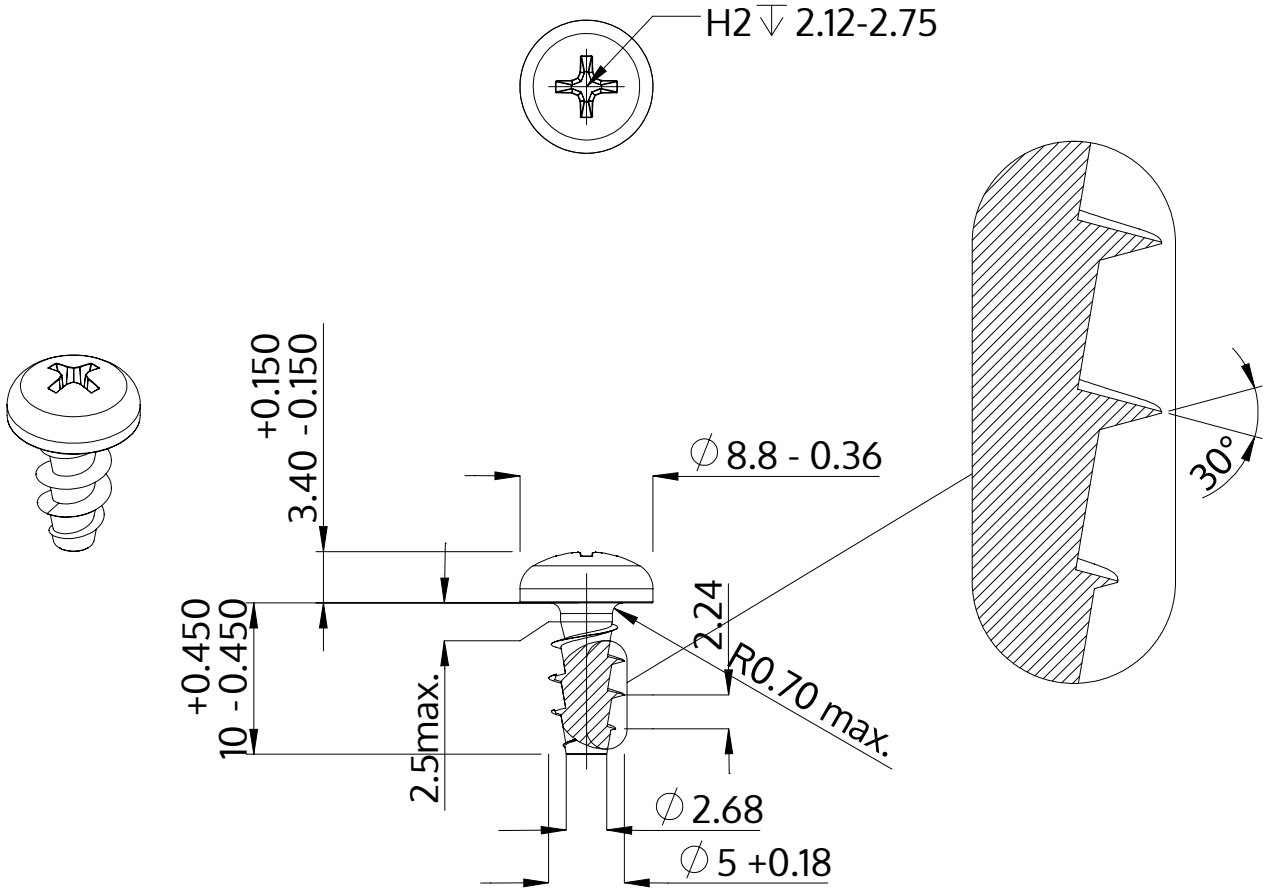

Descrição	STP32A 5.0x10.0 - H2
Material	aço, endurecido
Superfície	zincado 5-7 µm, galvanizado, azul / passivado transparente
Peso	1.784 kg / 1000 peças

SCREWERK	**STP32A0500100S**	
Desenho Métrico A4	Escala None:1	2024-04