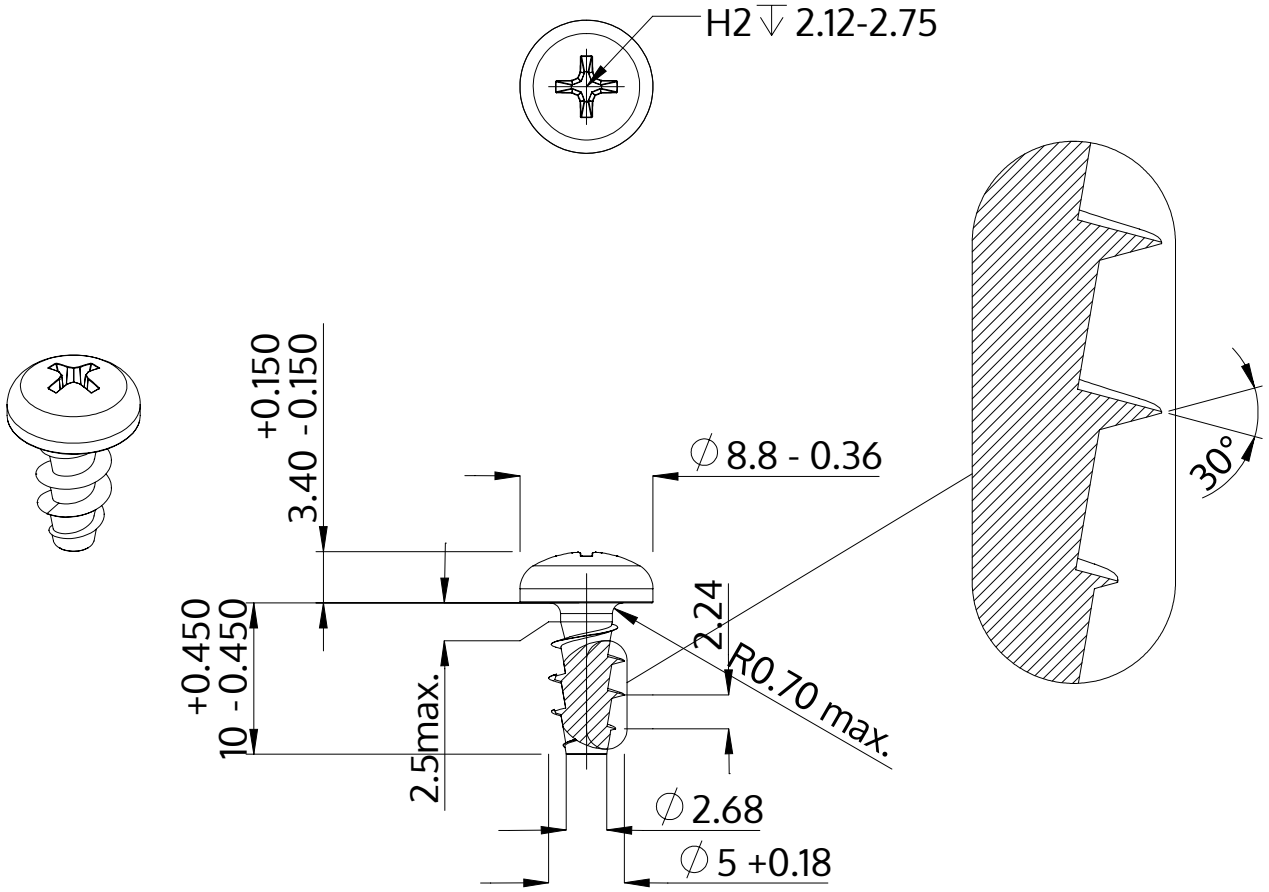

Descrizione	STP32A 5.0x10.0 - H2
Materiale	acciaio, temprato
Superficie	zincato 5-7 micron, ricotto, blu / trasparente passivato
Peso	1.784 kg / 1000 pezzi

SCREWERK	**STP32A0500100S**	
Disegno metrico A4	Scala None:1	2024-04