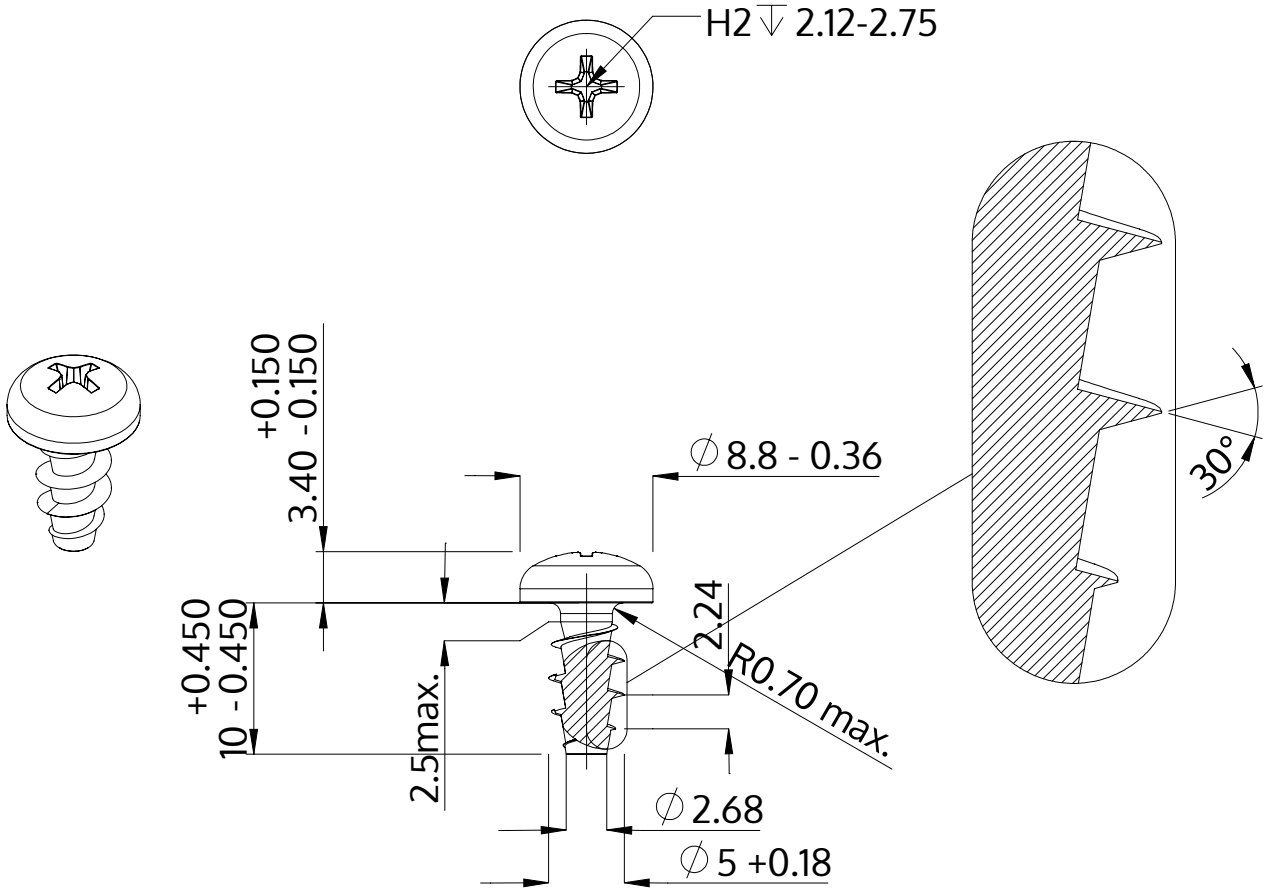

Açıklaması	STP32A 5.0x10.0 - H2
Malzeme	Paslanmaz Çelik A2
Kaplama	Parlak, cilalanmış ve pasifleştirilmiştir
Ağırlık	1.784 kg / 1000 Adet

SCREWERK	**STP32A0500100E**	
Metrik çizim A4	Ölçeklendirme 2:1	2024-10