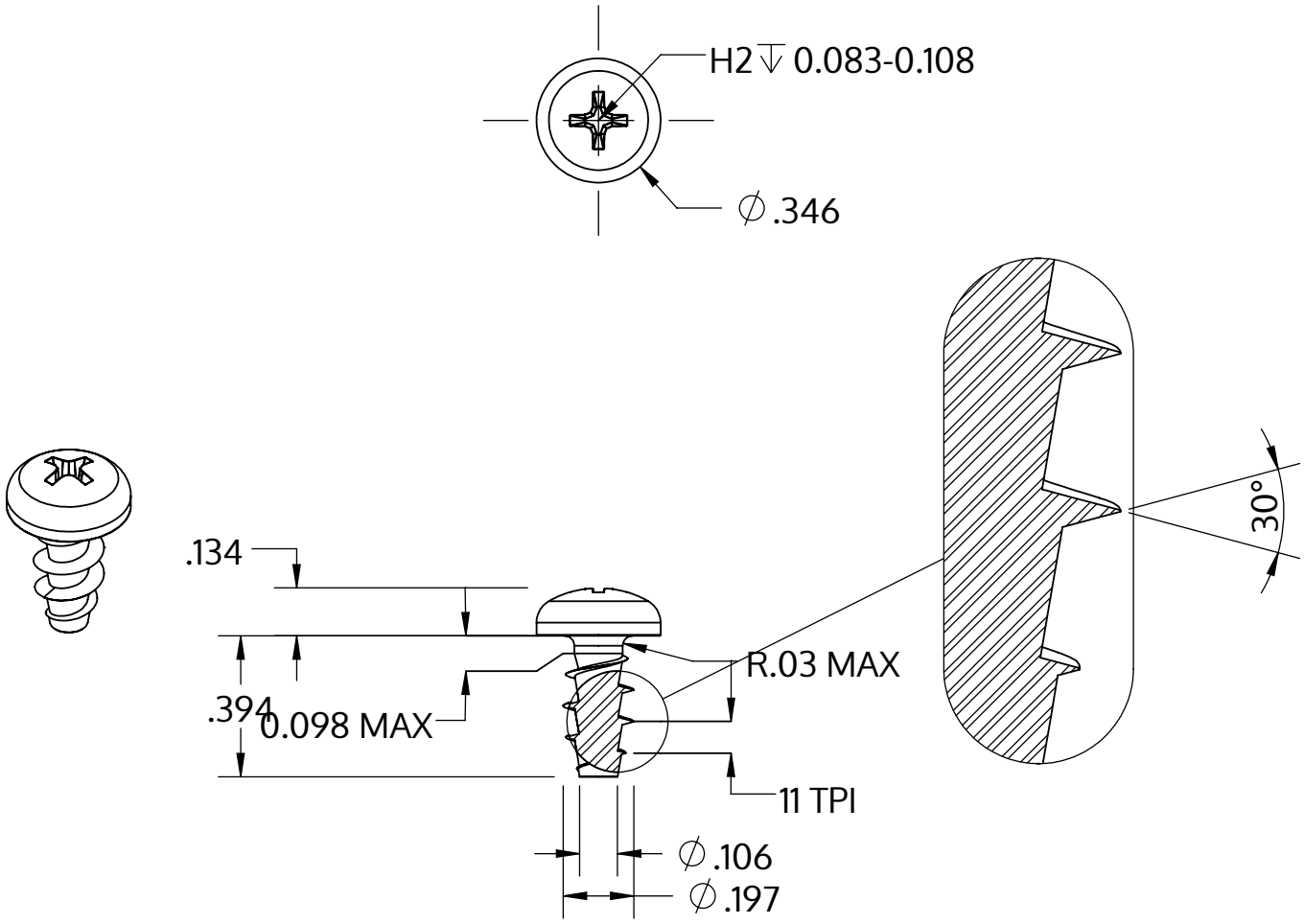

Metric size	M5 x 2.24 mm
US size (converted)	#11-11
	Tolerances [inch]
Length	+/- 0.017
Head diameter	+0 / -0.014
Head height	+/- 0.005
Thread diameter	+0.007 / -0

Açıklaması	STP32A 5.0x10.0 - H2
Malzeme	Paslanmaz Çelik A2
Kaplama	Parlak, cilalanmış ve pasifleştirilmiştir
Ağırlık	1.784 kg / 1000 Adet

SCREWERK	**STP32A0500100E**	
_Zoll Zeichnung Größe A	Ölçeklendirme 2:1	2024-10