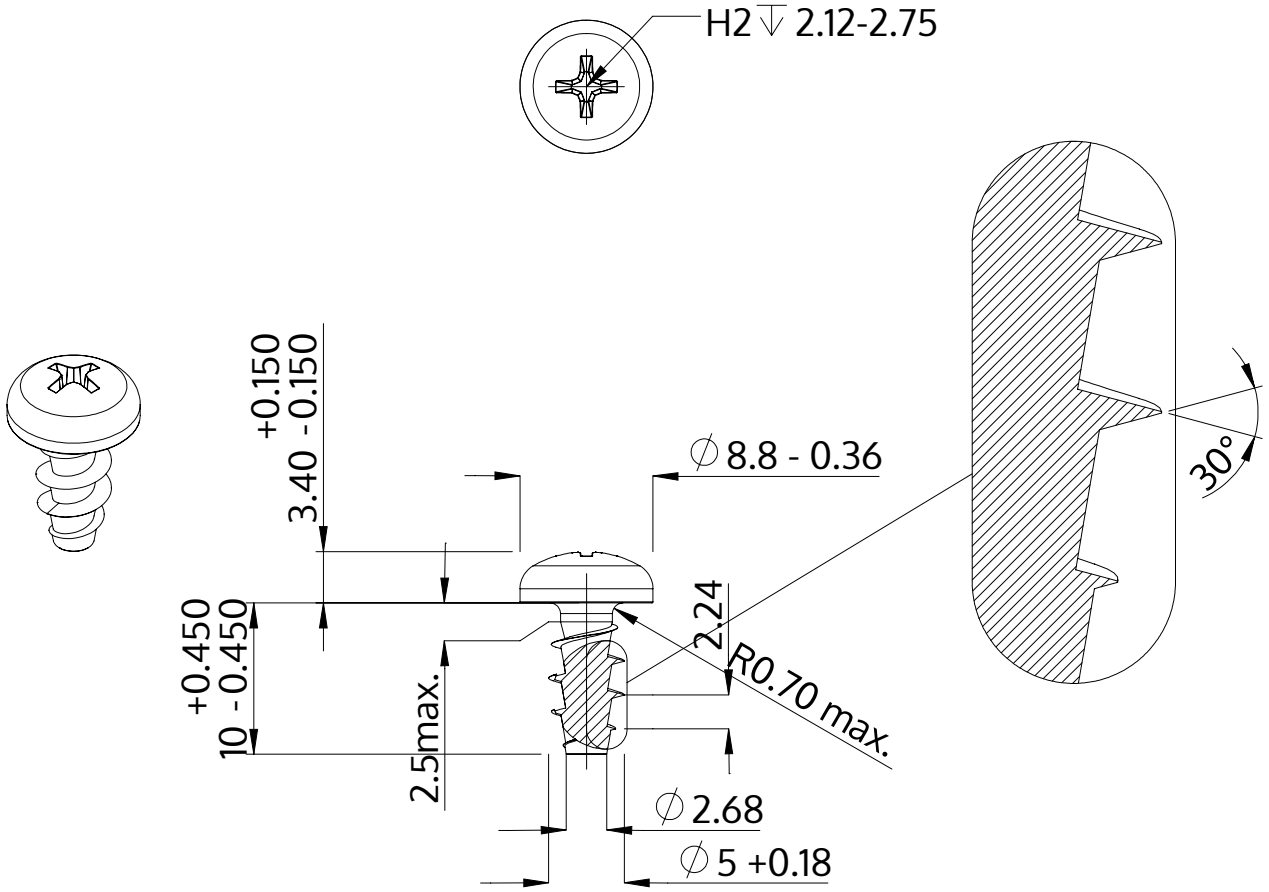

Beschreibung	STP32A 5.0x10.0 - H2
Werkstoff	Edelstahl A2
Oberfläche	blank, gebeizt und passiviert
Gewicht	1.784 kg / 1000 Stück

SCREWERK	**STP32A0500100E**	
Metrische Zeichnung A4	Skalierung None:1	2024-04