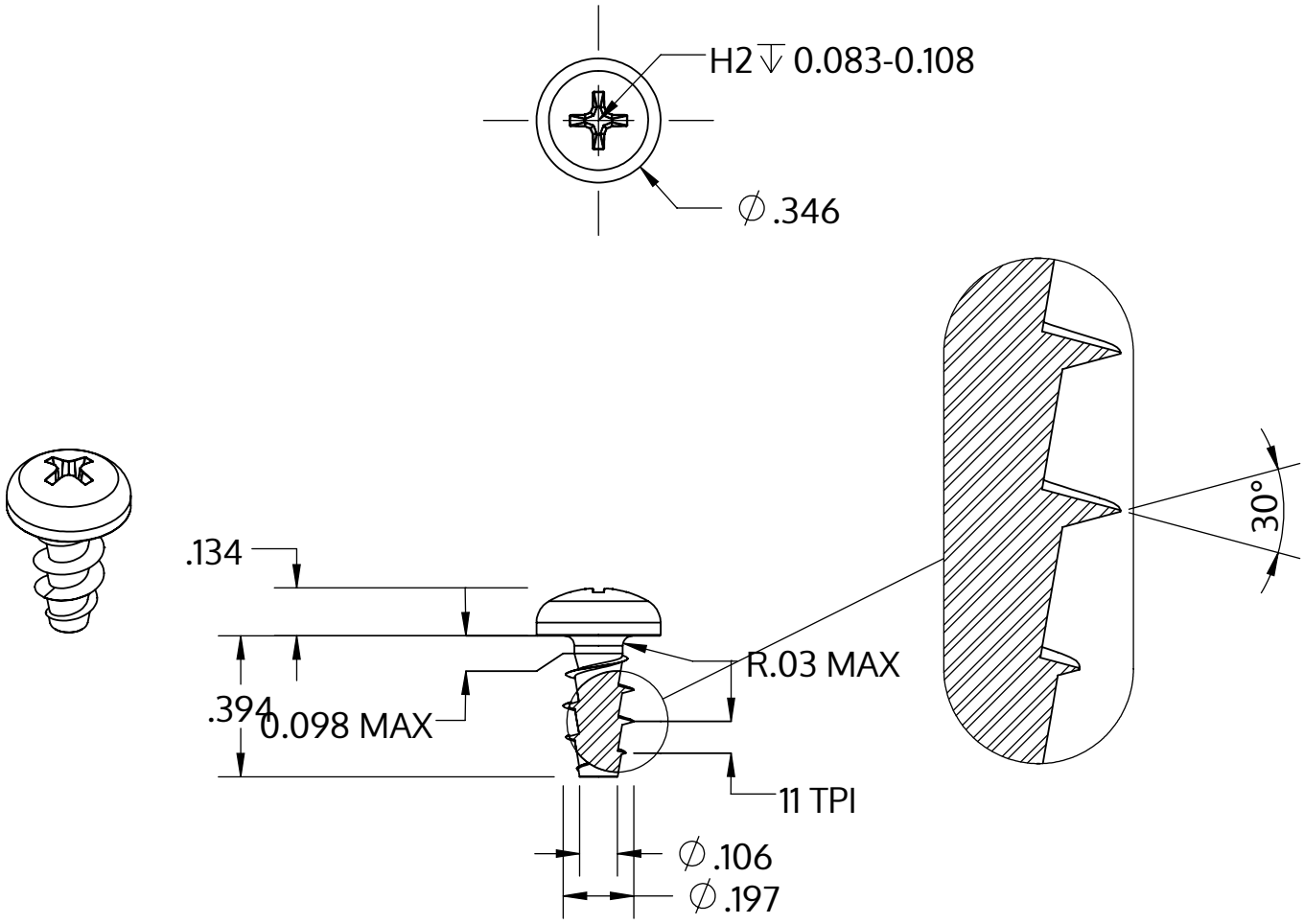

Metric size	M5 x 2.24 mm
US size (converted)	#11-11
	Tolerances [inch]
Length	+/- 0.017
Head diameter	+0 / -0.014
Head height	+/- 0.005
Thread diameter	+0.007 / -0

Descripción	STP32A 5.0x10.0 - H2
Material	Acero, endurecido
Superficie	Zinc-Niquelado, pasivado negro/ sin Cr-VI, recocido, sellado
Peso	1.784 kg / 1000 Piezas

SCREWERK	**STP32A0500100B**	
_Zoll Zeichnung Größe A	Escalada 2:1	2024-10