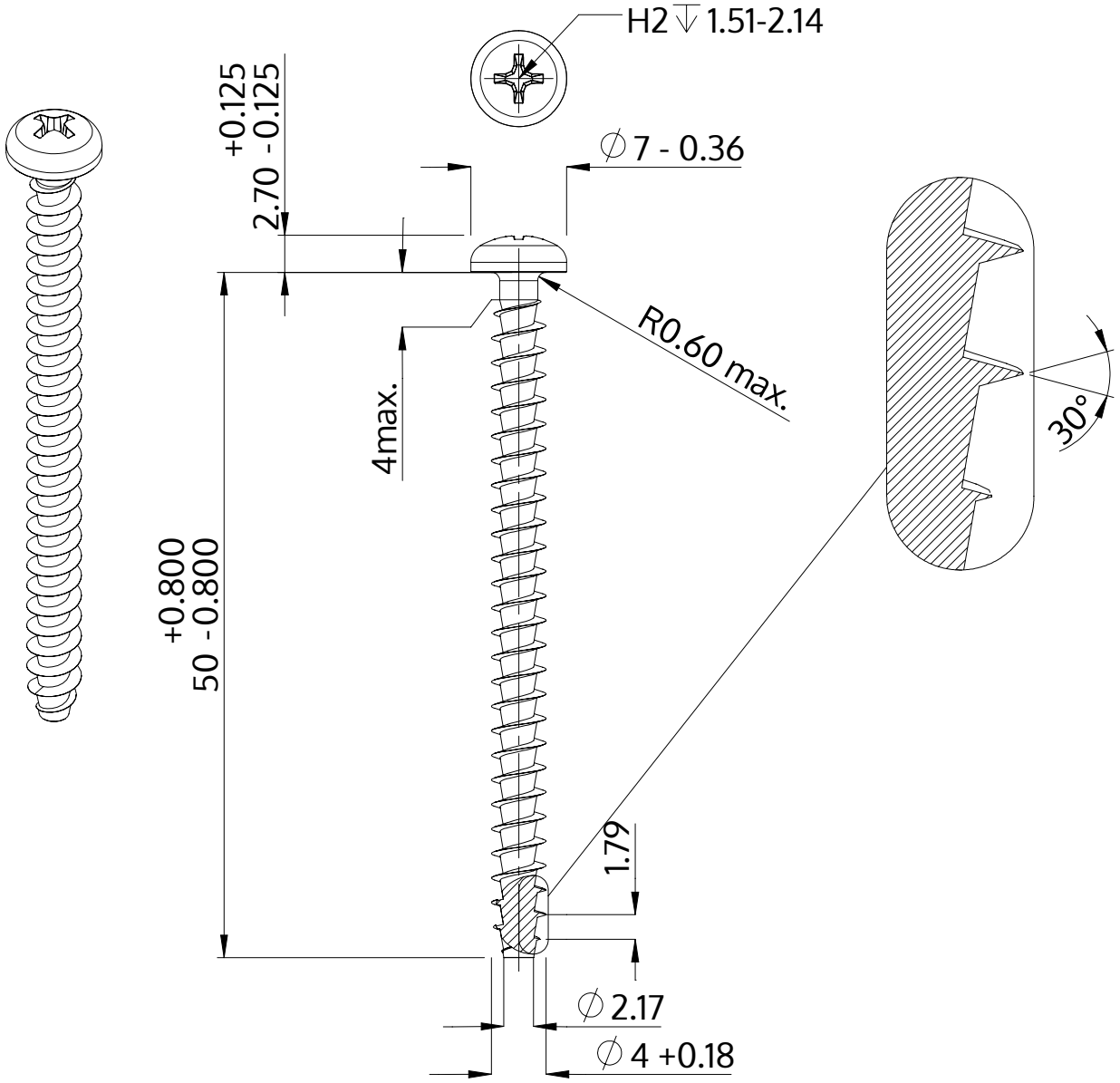

Descripción	STP32A 4.0x50.0 - H2
Material	Acero Inoxidable A2
Superficie	Laminado brillante, barnizado y pasivado
Peso	2.930 kg / 1000 Piezas

SCREWERK	**STP32A0400500E**	
Diseño métrico	Escalada 2:1	2024-05