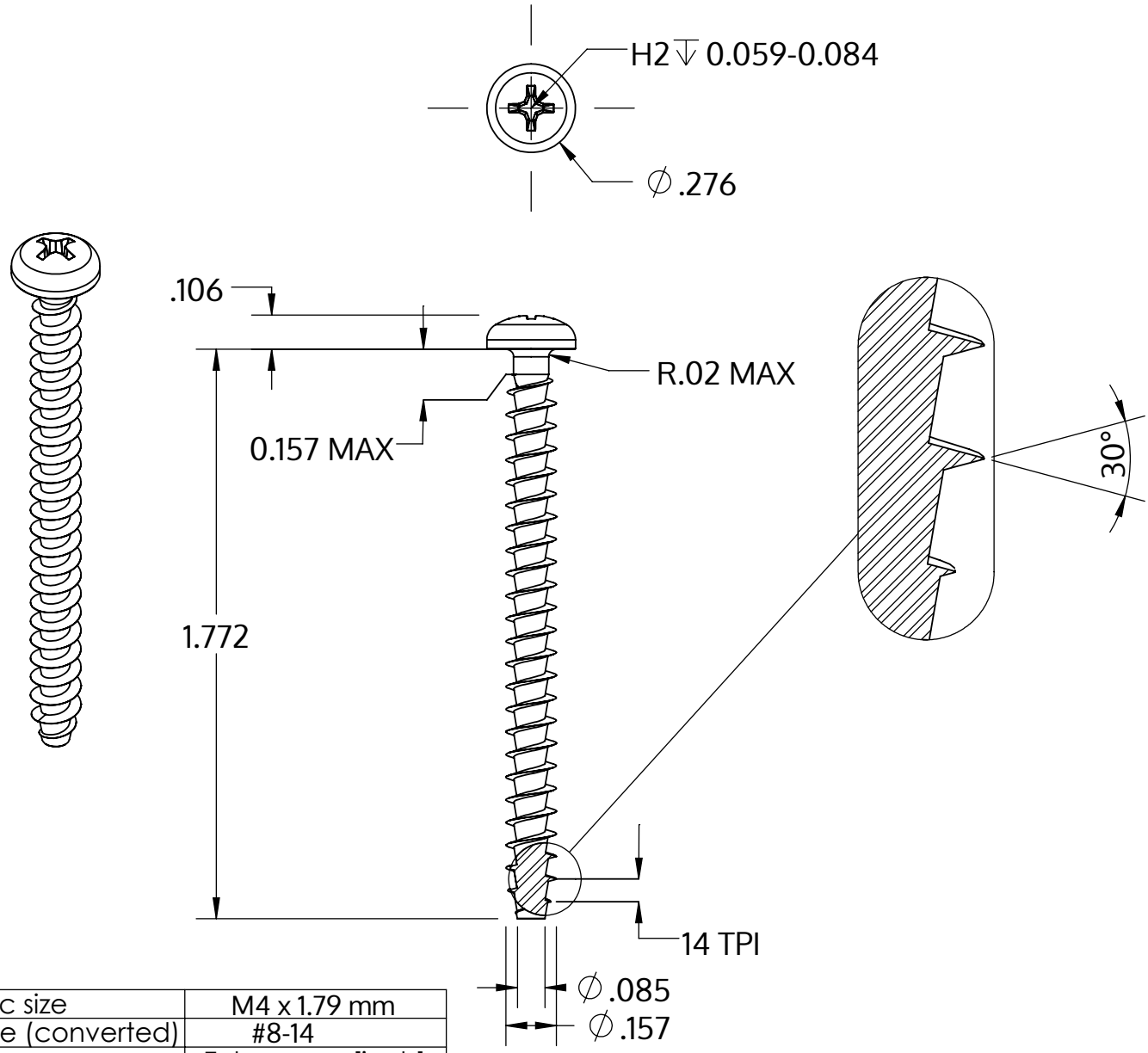

Metric size	M4 x 1.79 mm
US size (converted)	#8-14
	Tolerances [inch]
Length	+/- 0.031
Head diameter	+0 / -0.014
Head height	+/- 0.004
Thread diameter	+0.007 / -0

Description	STP32A 4.0x45.0 - H2
Matière	Acier,trempé et revenu
Surface	zinguée 5-7 µm,recuit, bleue / passivée avec transparence
Poids	2.688 kg / 1000 Unité

SCREWERK	**STP32A0400450S**	
_Zoll Zeichnung Größe A	Redimensionner 2:1	2024-10