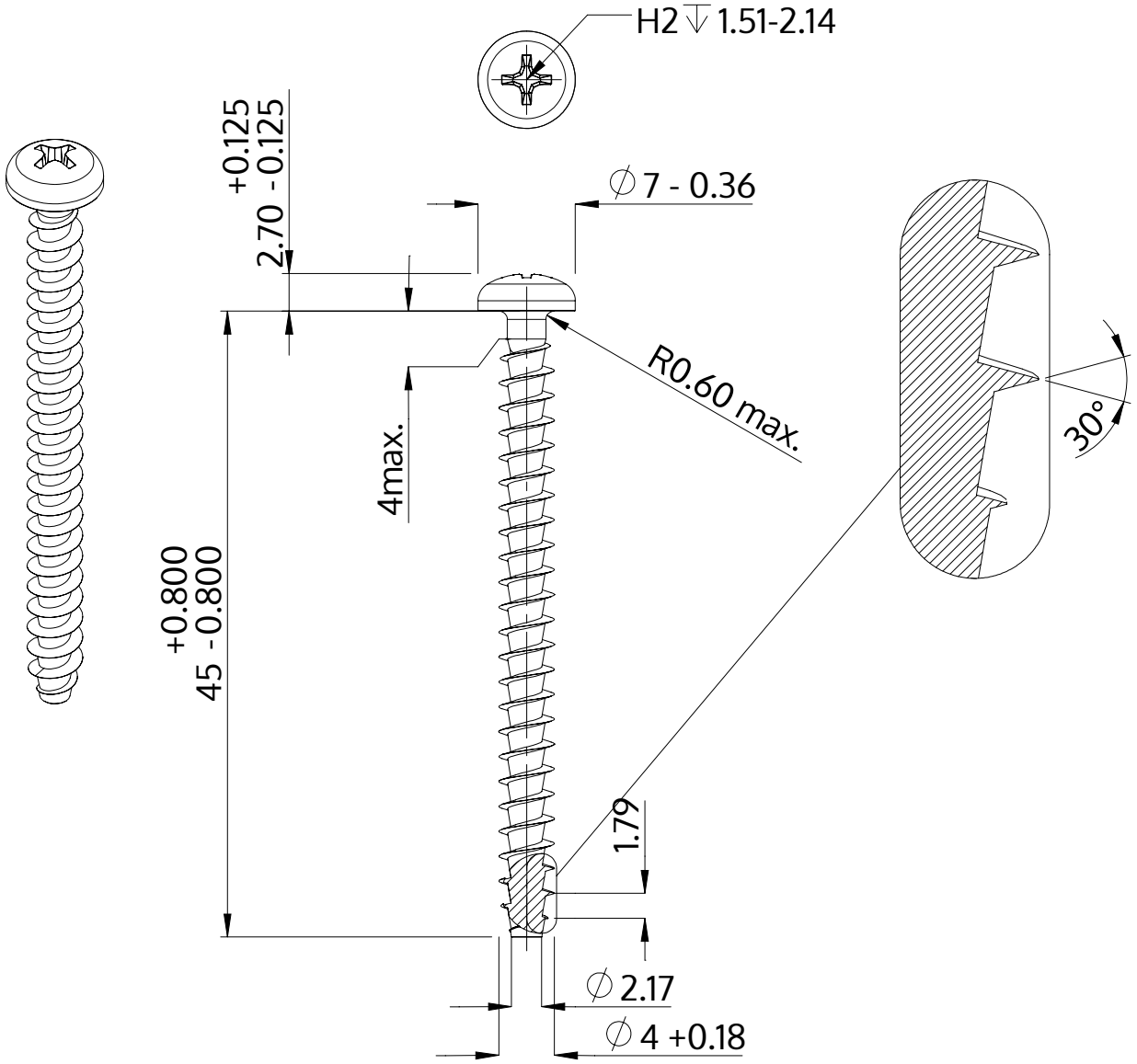

Açıklaması	STP32A 4.0x45.0 - H2
Malzeme	Paslanmaz Çelik A2
Kaplama	Parlak, cilalanmış ve pasifleştirilmiştir
Ağırlık	2.688 kg / 1000 Adet

SCREWERK	**STP32A0400450E**	
Metrik çizim A4	Ölçeklendirme None:1	2024-04