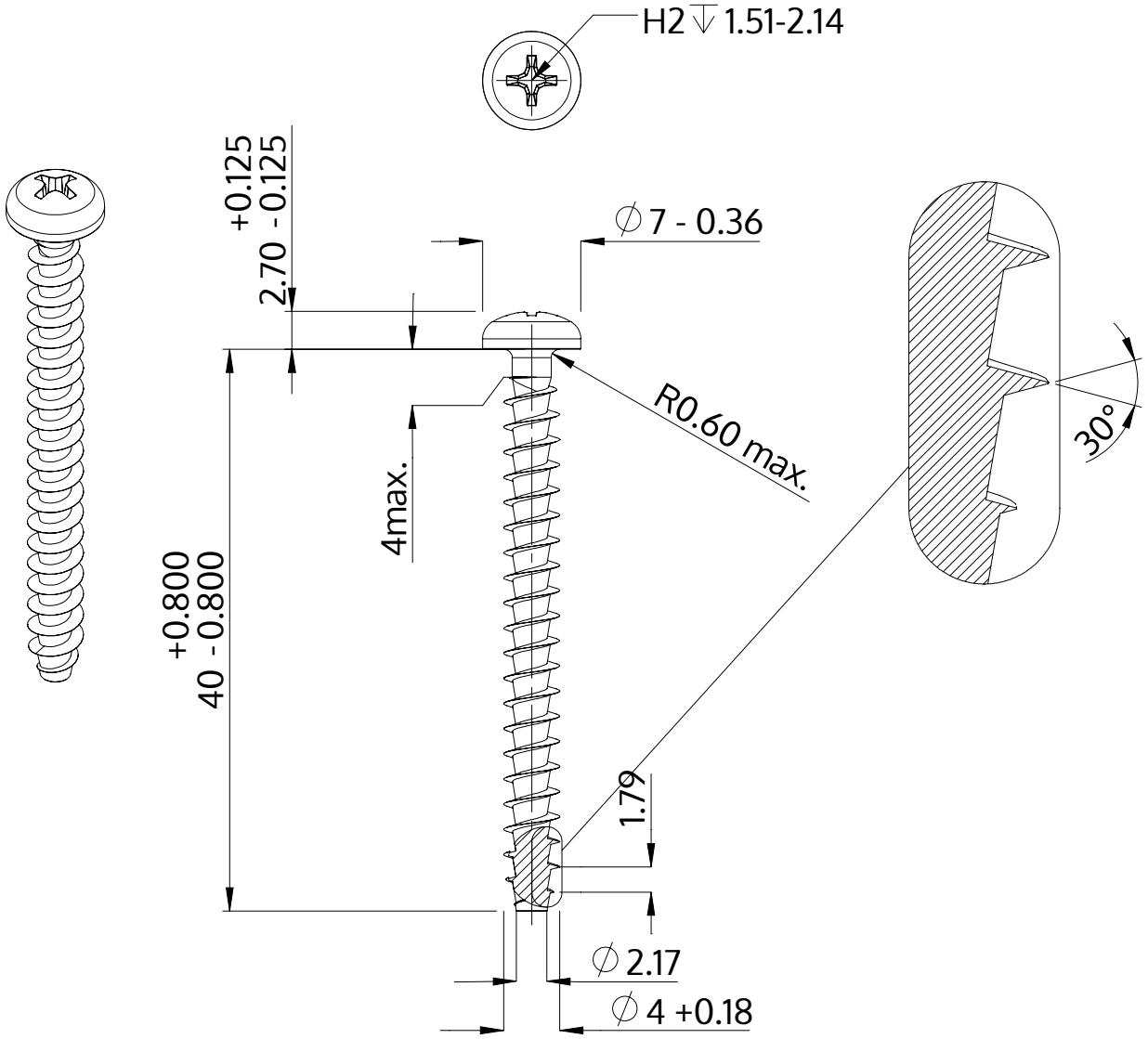

Popis	STP32A 4.0x40.0 - H2
Materiál	Temperovaná ocel
Povrch	Pozinkovaná 5-7 µm, temperovaná, modrá, pasivovaná průhledně
Hmotnost	2.447 kg / 1000 Kus

SCREWERK	**STP32A0400400S**	
Metric výkres A4	Měřítko 2:1	2024-10