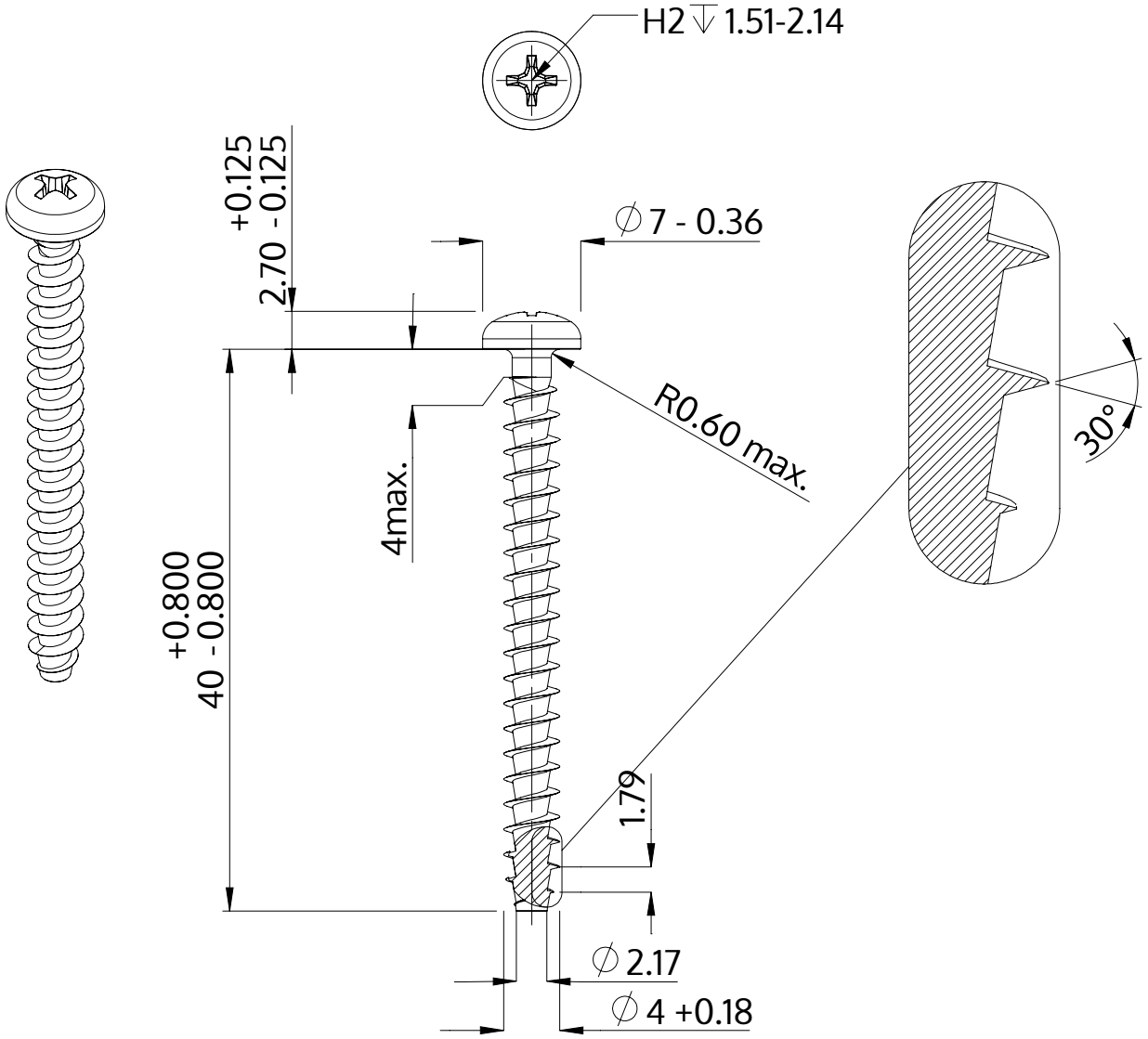

Описание	STP32A 4.0x40.0 - H2
Материал	стомана, закалена
Повърхност	Цинково покритие 5-7 µm,топлинна обработка, синьо / прозрачно пасивиране
Тегло	2.447 kg / 1000 Бройка

SCREWERK	**STP32A0400400S**	
Метричен дизайн A4	Мащаб None:1	2024-04