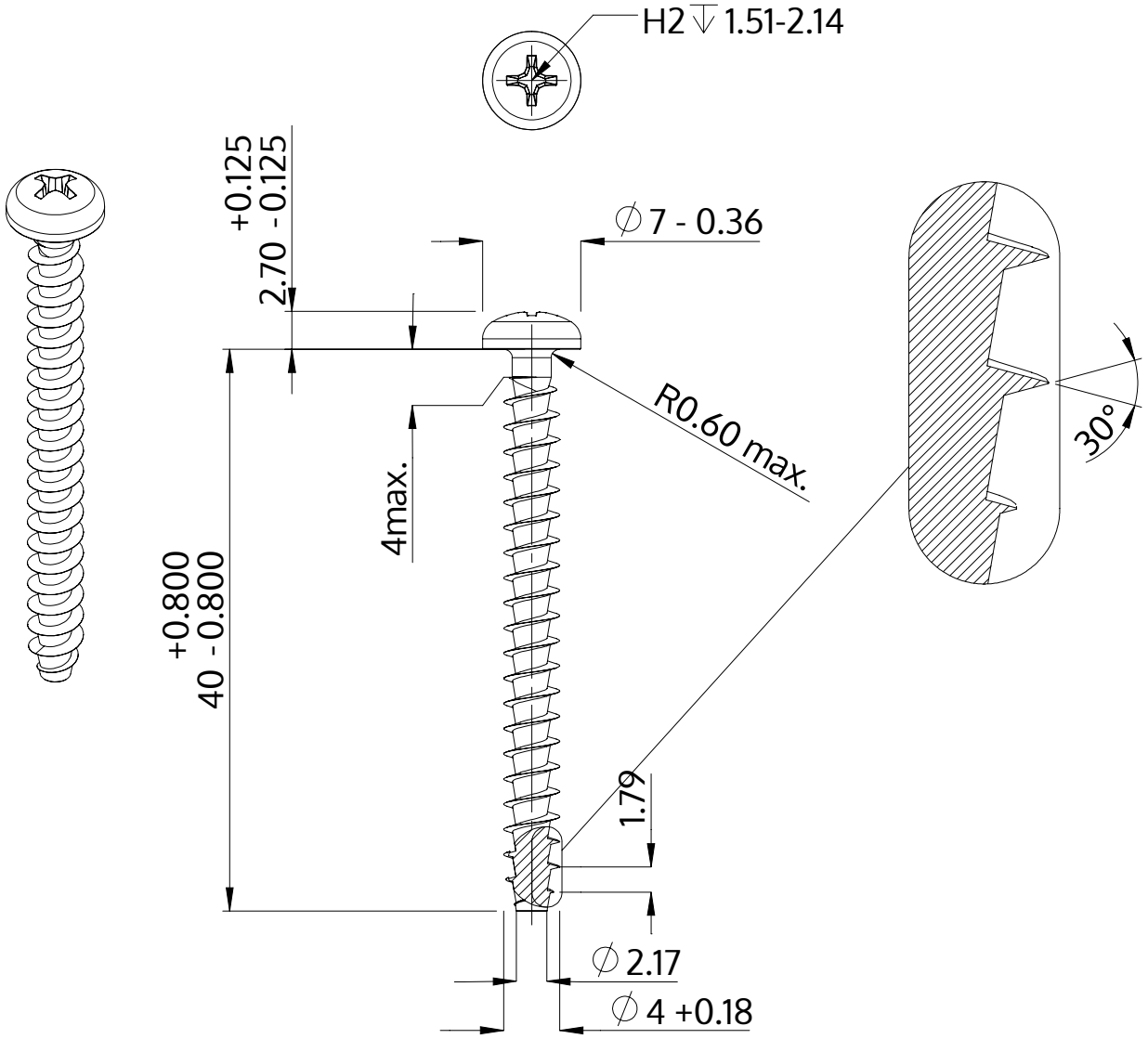

Descriere	STP32A 4.0x40.0 - H2
Material	oţel inoxidabil A2
Exterior	neacoperit, murat și pasivat
Greutate	2.447 kg / 1000 unități

SCREWERK	**STP32A0400400E**	
Desen metric A4	Scalarea 2:1	2024-10