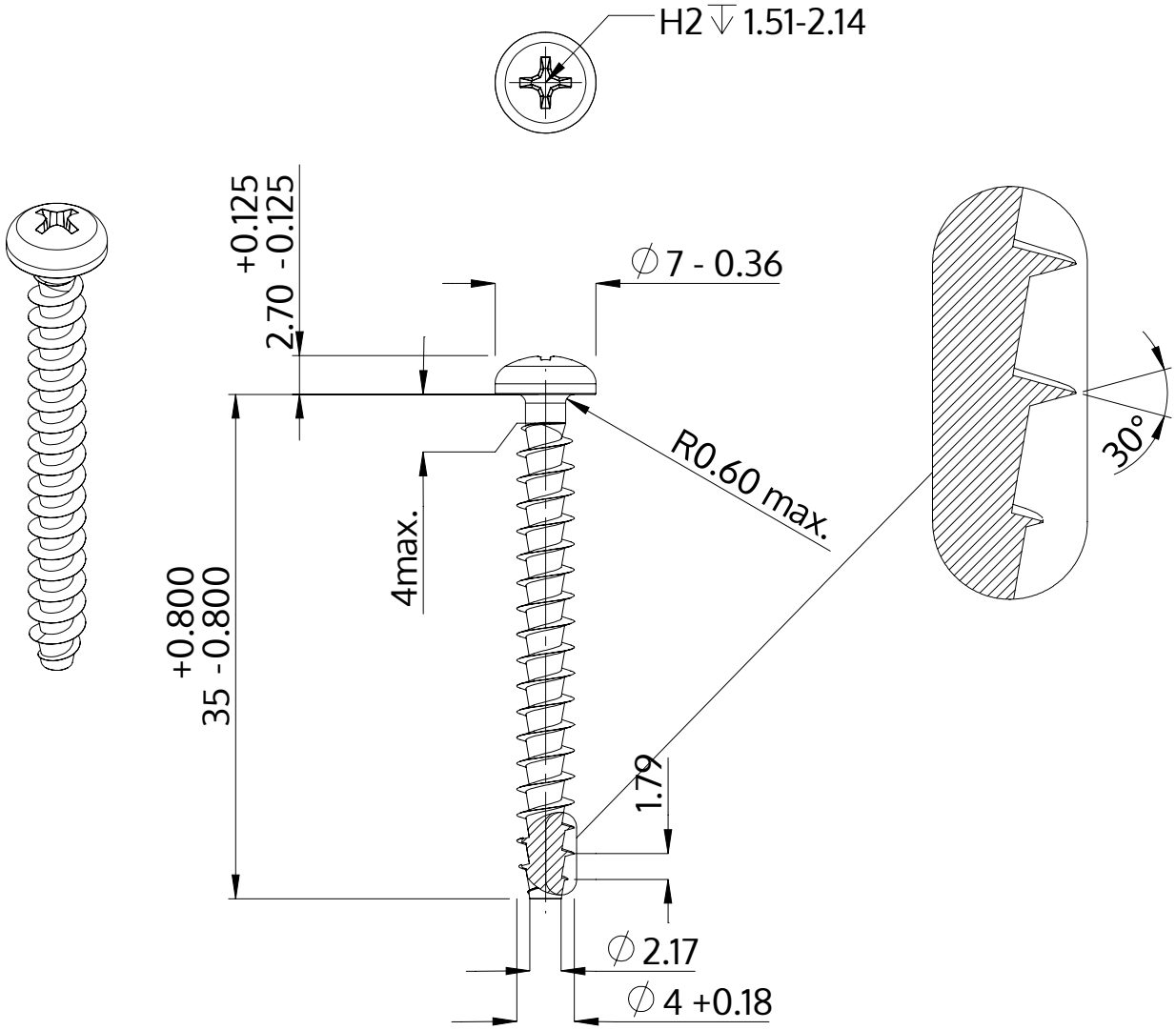

Descrição	STP32A 4.0x35.0 - H2
Material	inox A2
Superfície	Decapado e passivado
Peso	2.206 kg / 1000 peças

SCREWERK	**STP32A0400350E**	
Desenho Métrico A4	Escala 2:1	2024-10