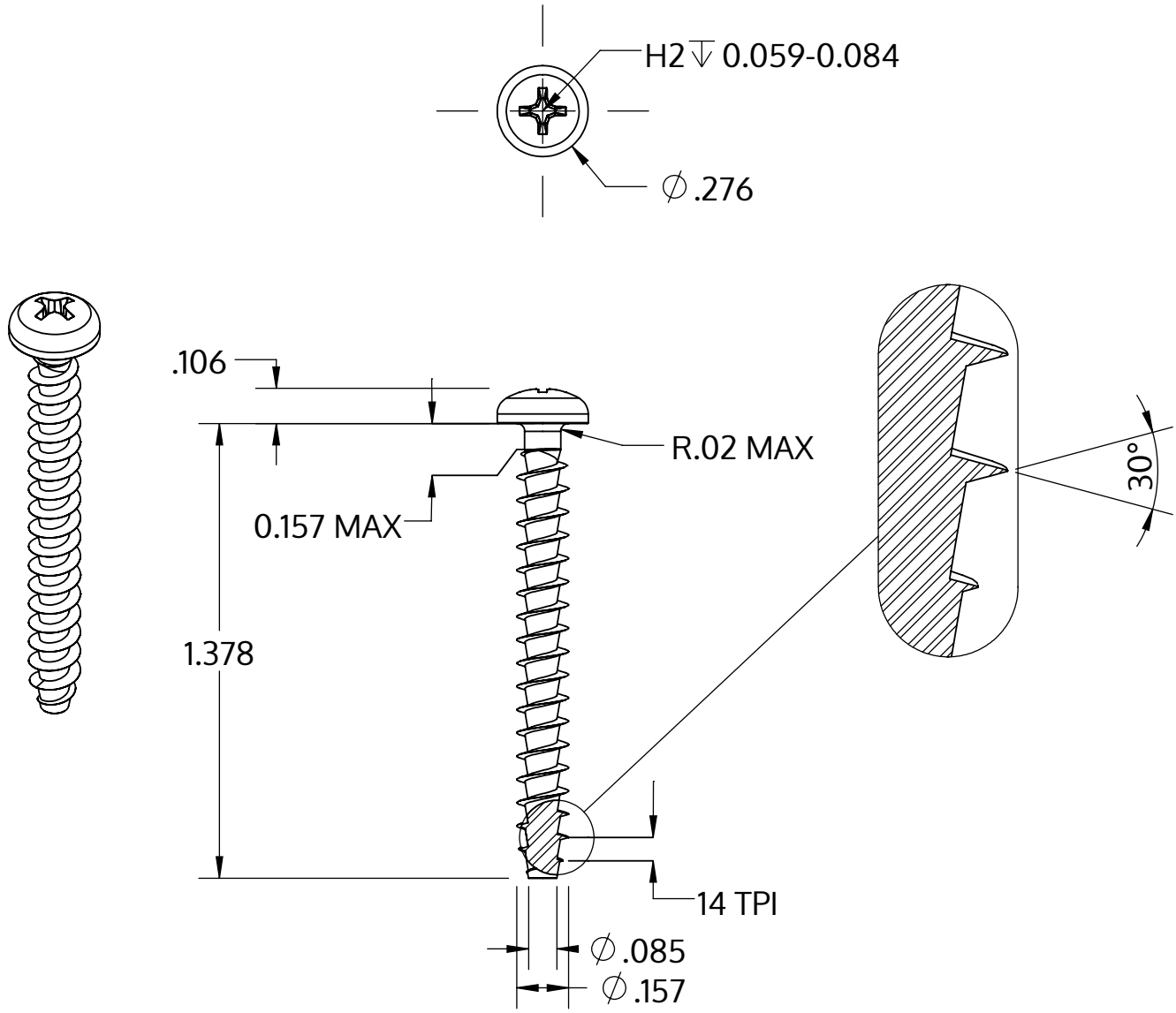

Metric size	M4 x 1.79 mm
US size (converted)	#8-14
	Tolerances [inch]
Length	+/- 0.031
Head diameter	+0 / -0.014
Head height	+/- 0.004
Thread diameter	+0.007 / -0

Beschrijving	STP32A 4.0x35.0 - H2
Materiaal	roestvrij staal A2
Oppervlak	blank, geetst en gepassieveerd
Gewicht	2.206 kg / 1000 stuk

SCREWERK	**STP32A0400350E**	
_Zoll Zeichnung Größe A	Schaal 2:1	2024-10