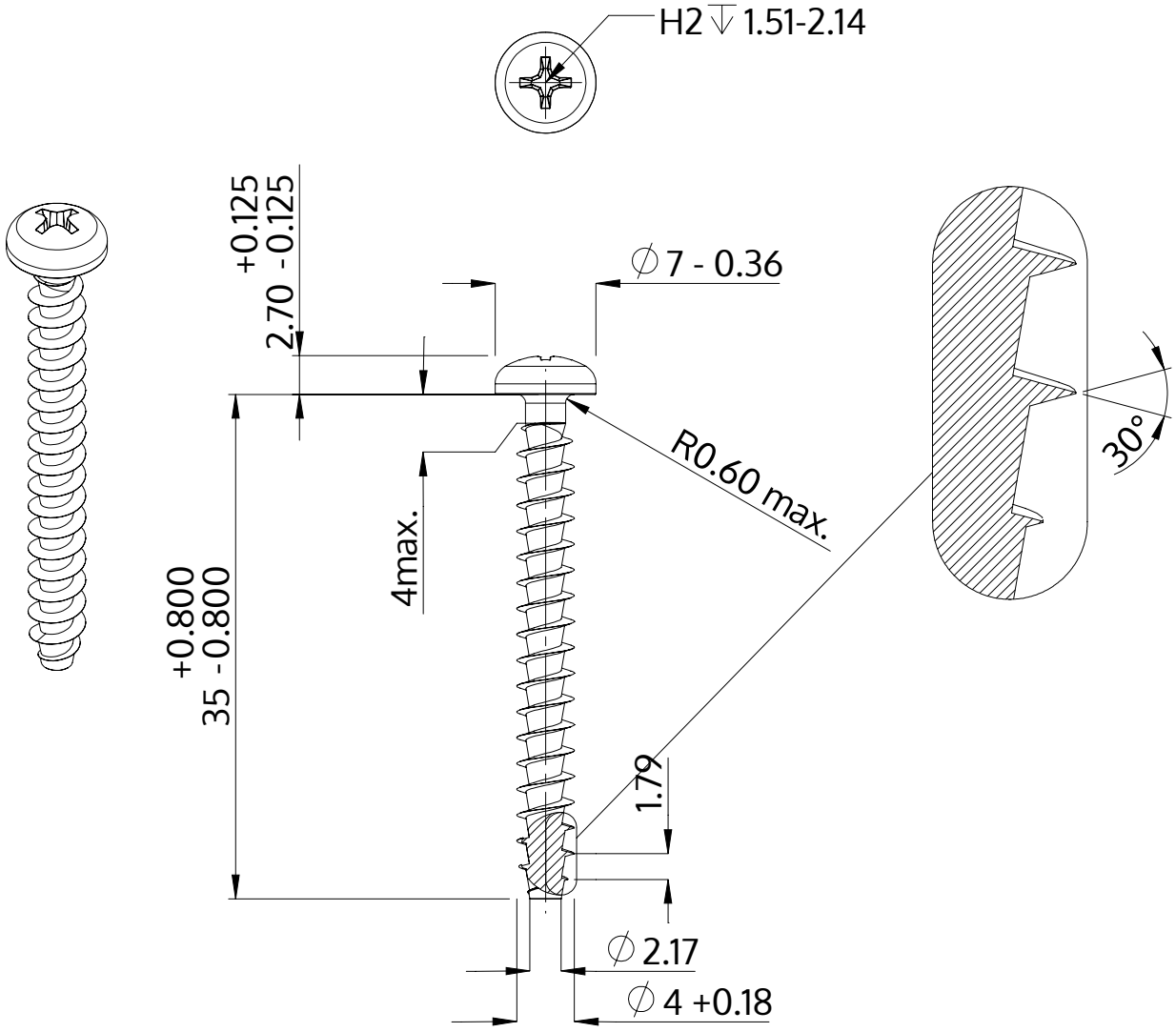

Descrizione	STP32A 4.0x35.0 - H2
Materiale	acciaio, temprato
Superficie	Placcato Zinco-Nichel, passivato nero, ricotto, sigillato
Peso	2.206 kg / 1000 pezzi

SCREWERK	**STP32A0400350B**	
Disegno metrico A4	Scala None:1	2024-04