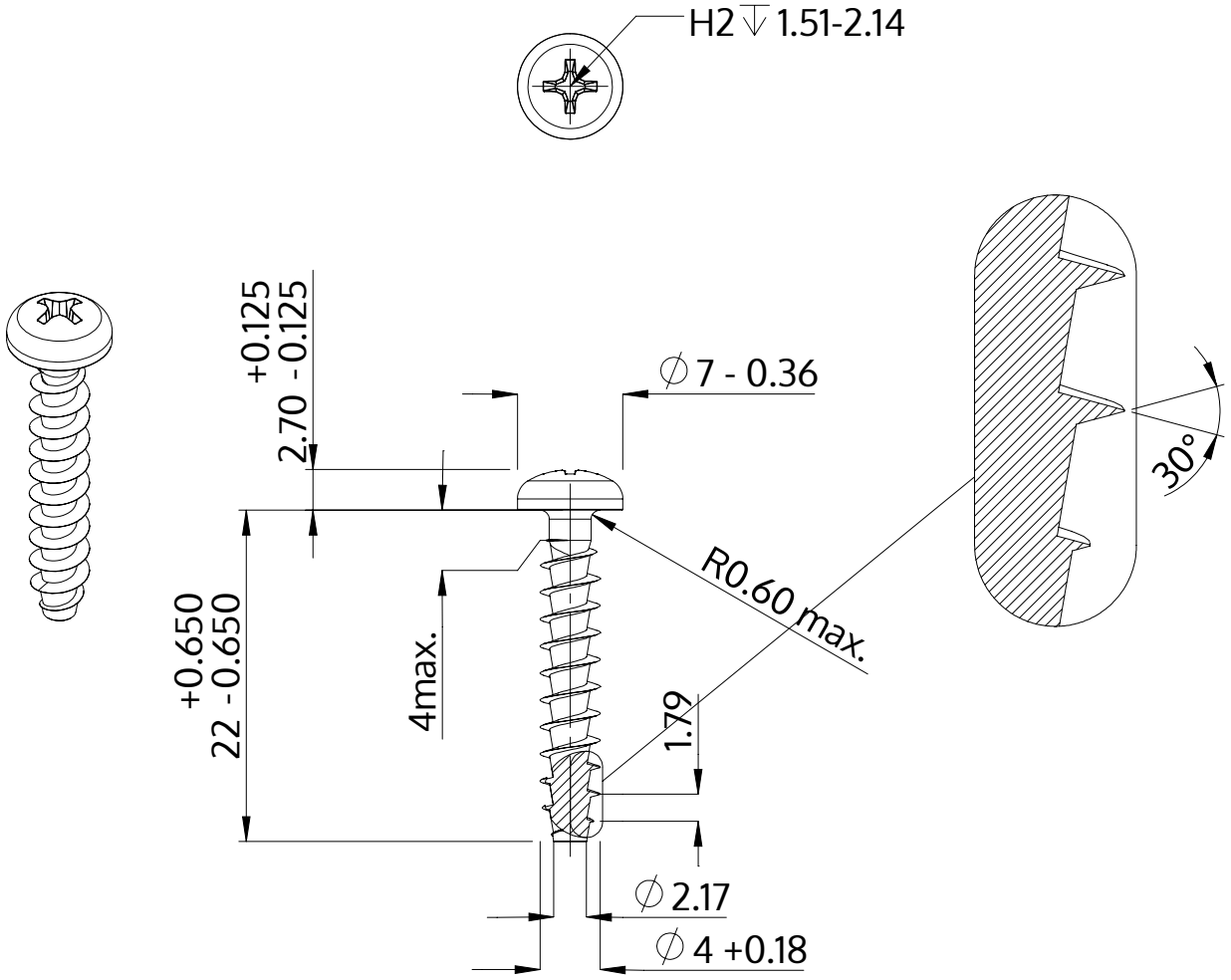

Popis	STP32A 4.0x22.0 - H2
Materiál	Temperovaná ocel
Povrch	Pozinkovaná 5-7 µm, temperovaná, modrá, pasivovaná průhledně
Hmotnost	1.578 kg / 1000 Kus

SCREWERK	**STP32A0400220S**	
Metric výkres A4	Měřítko 2:1	2024-10