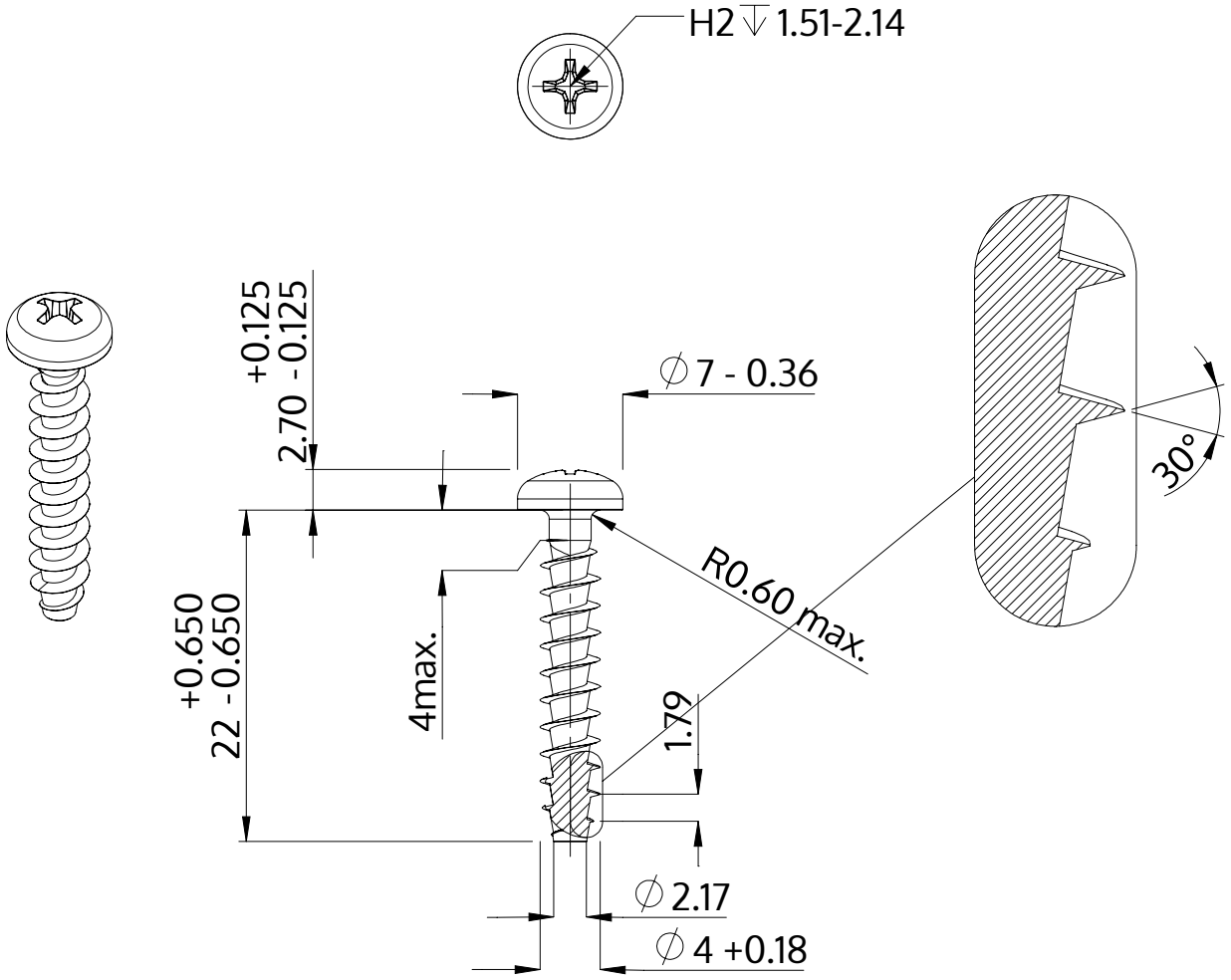

Açıklaması	STP32A 4.0x22.0 - H2
Malzeme	Paslanmaz Çelik A2
Kaplama	Parlak, cilalanmış ve pasifleştirilmiştir
Ağırlık	1.578 kg / 1000 Adet

SCREWERK	**STP32A0400220E**	
Metrik çizim A4	Ölçeklendirme 2:1	2024-10