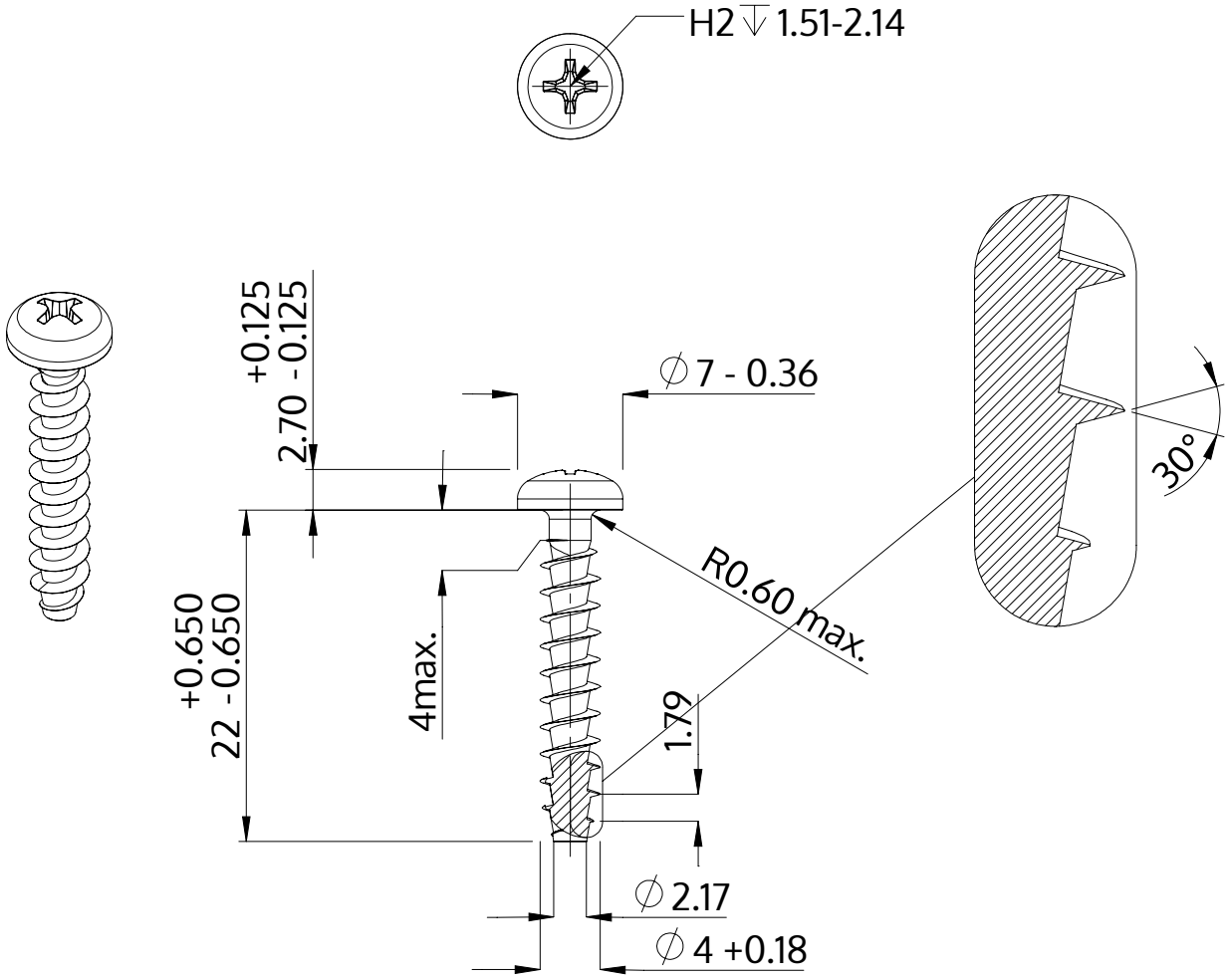

Descriere	STP32A 4.0x22.0 - H2
Material	oţel inoxidabil A2
Exterior	neacoperit, murat și pasivat
Greutate	1.578 kg / 1000 unități

SCREWERK	**STP32A0400220E**	
Desen metric A4	Scalarea 2:1	2024-10