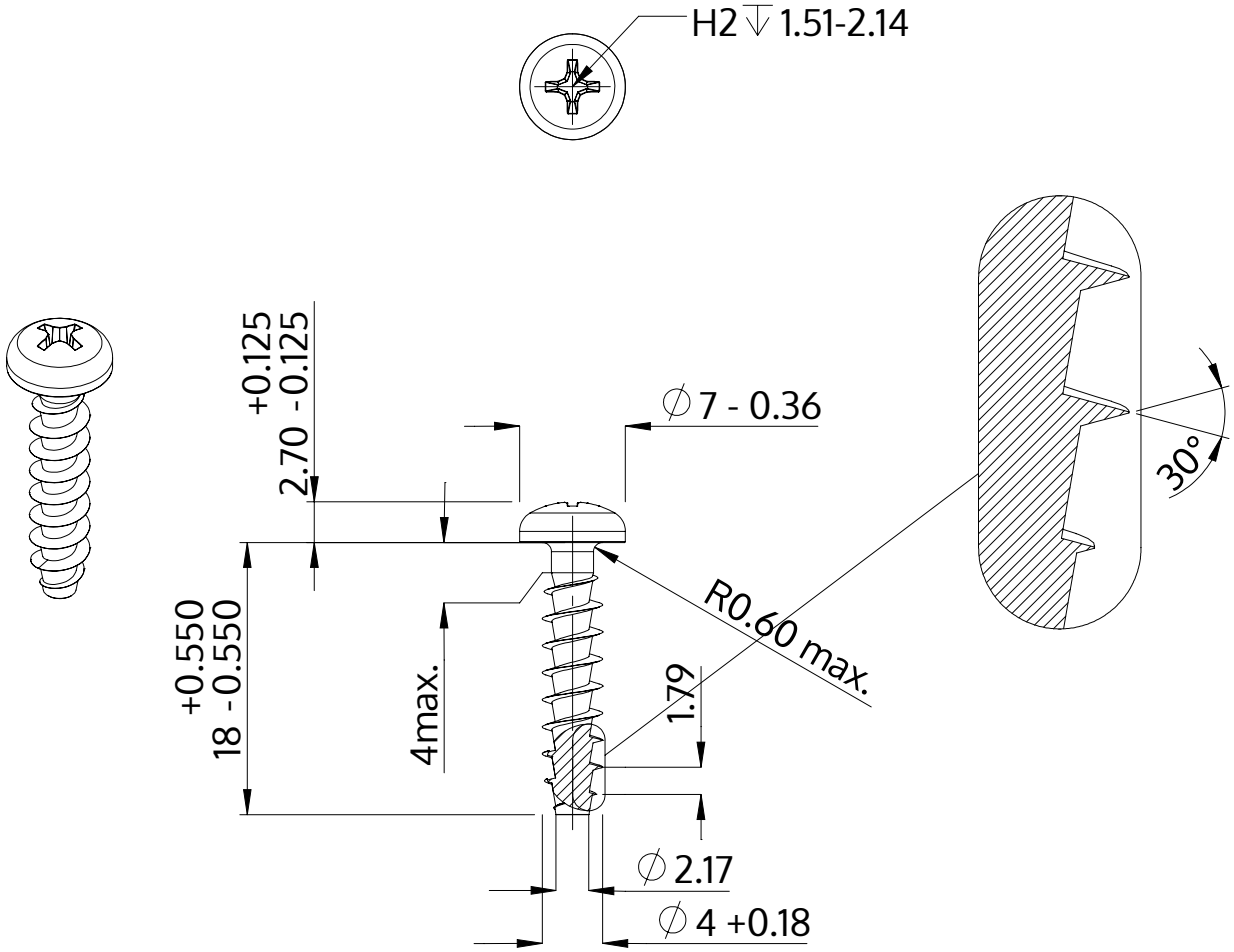

Descripción	STP32A 4.0x18.0 - H2
Material	Acero Inoxidable A2
Superficie	Laminado brillante, barnizado y pasivado
Peso	1.385 kg / 1000 Piezas

SCREWERK	**STP32A0400180E**	
Diseño métrico	Escalada None:1	2024-04