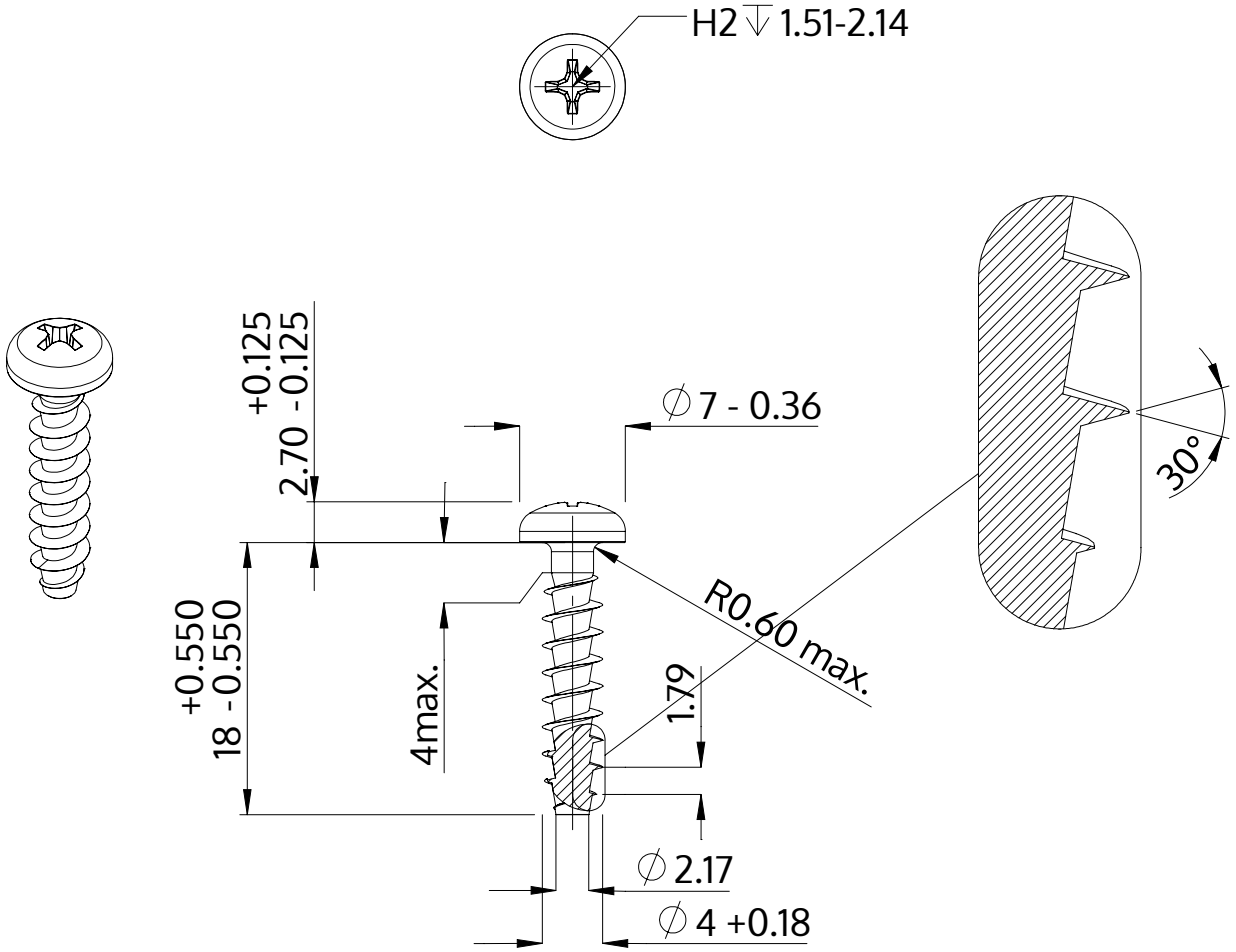

Beskrivelse	STP32A 4.0x18.0 - H2
Materiale	Stål, forædlet
Overflade	ZnNi sort-passiveret, tempret, forseglet
Vægt	1.385 kg / 1000 stykke

SCREWERK	**STP32A0400180B**	
Metrisk tegning A4	Skalering 2:1	2024-10