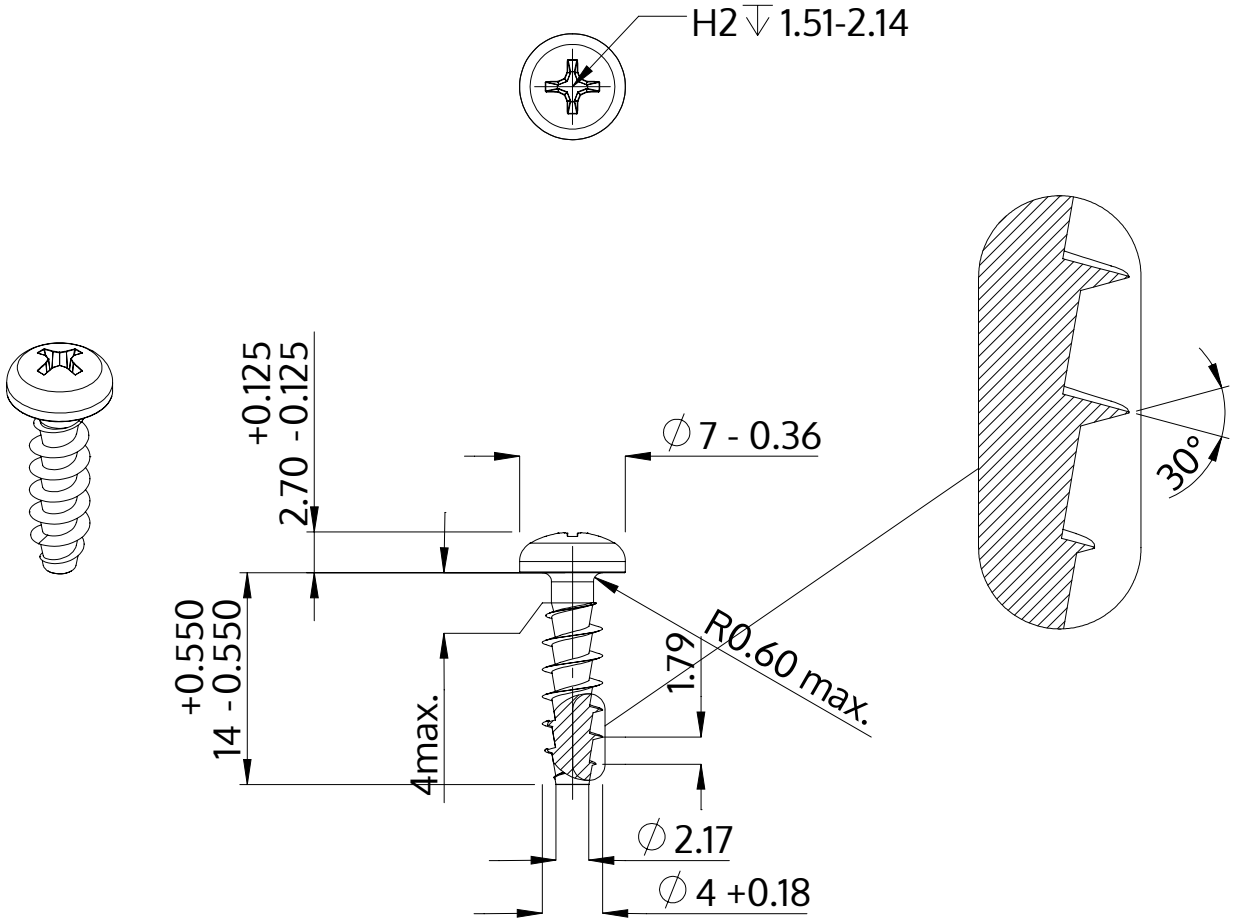

Beschrijving	STP32A 4.0x14.0 - H2
Materiaal	roestvrij staal A2
Oppervlak	blank, geetst en gepassieveerd
Gewicht	1.192 kg / 1000 stuk

SCREWERK	**STP32A0400140E**	
Metrische tekening A4	Schaal 2:1	2024-10