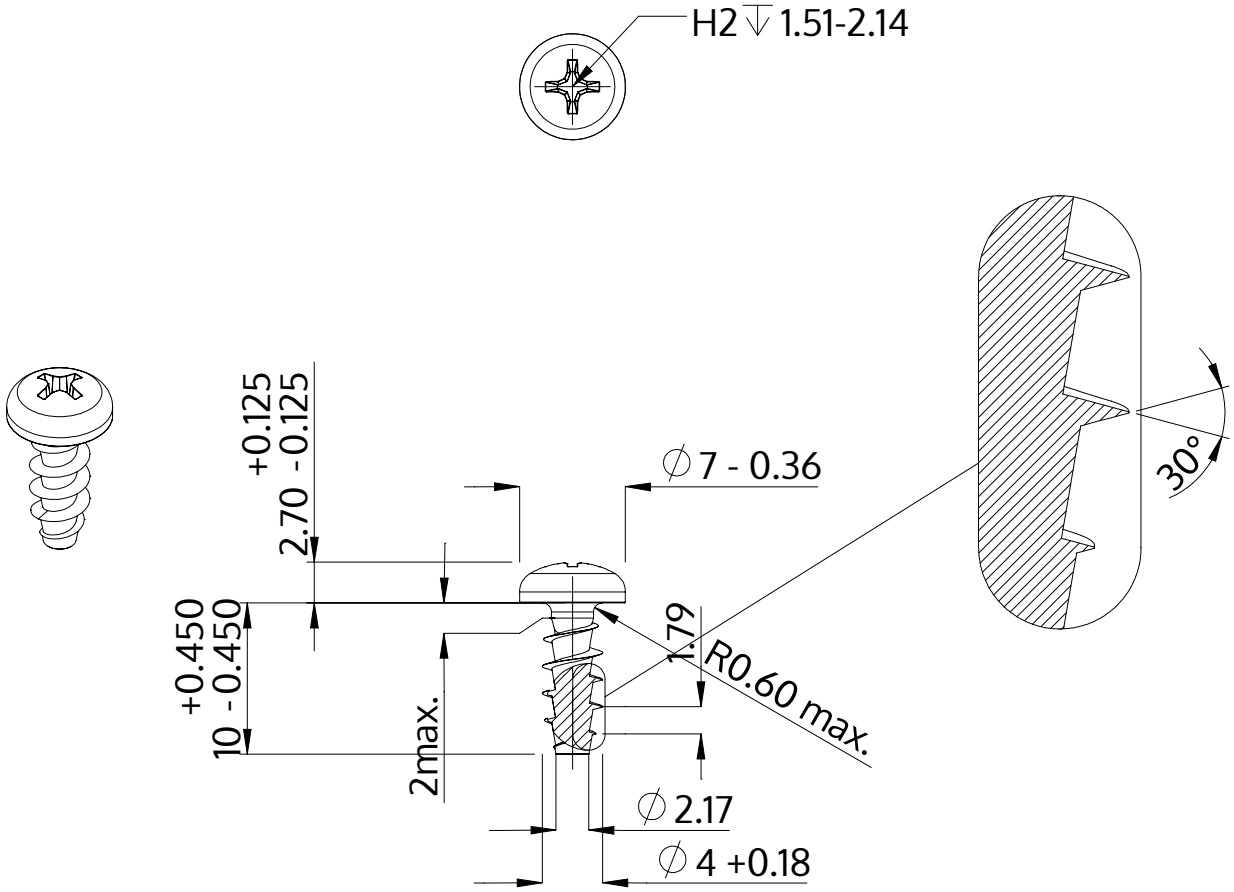

Descrição	STP32A 4.0x10.0 - H2
Material	inox A2
Superfície	Decapado e passivado
Peso	0.999 kg / 1000 peças

SCREWERK	**STP32A0400100E**	
Desenho Métrico A4	Escala 2:1	2024-10