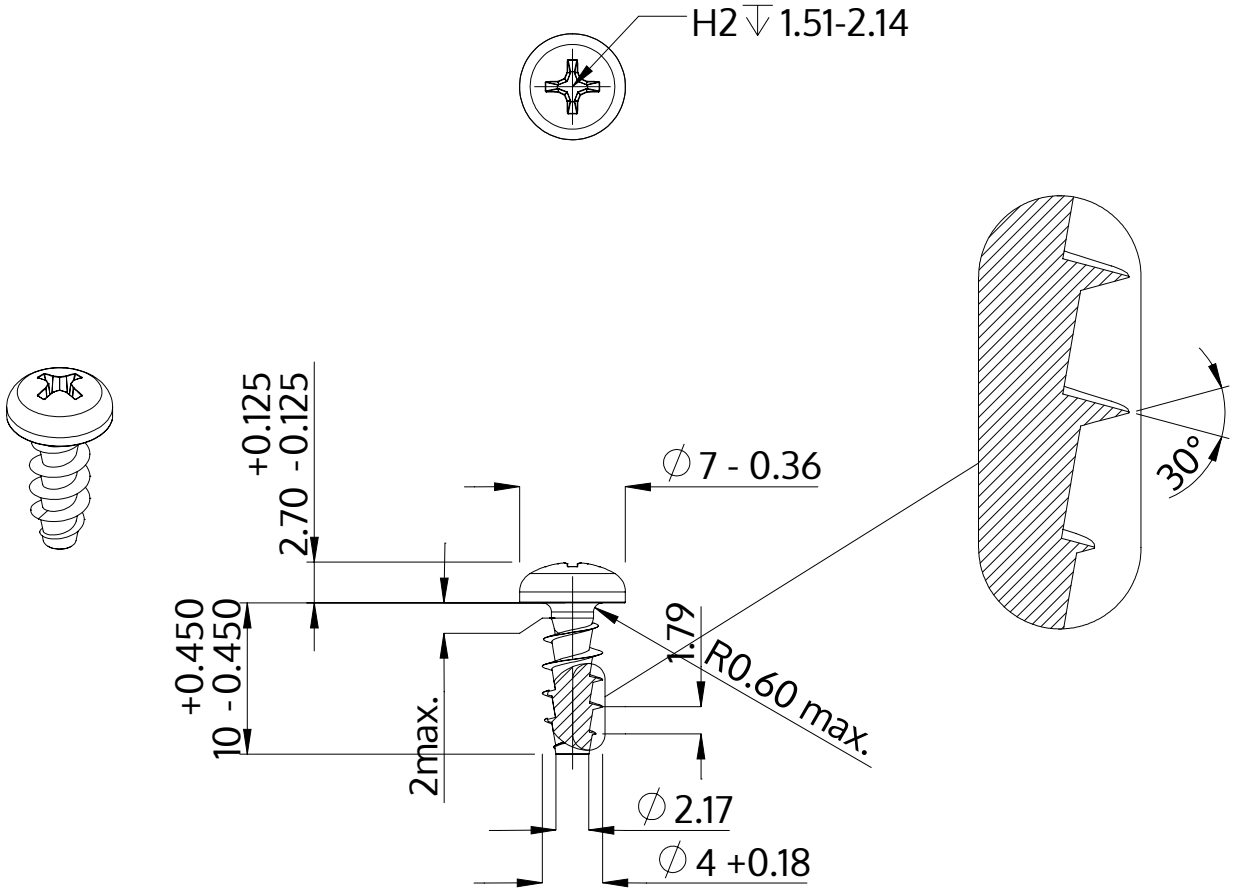

Описание	STP32A 4.0x10.0 - H2
Материал	Нержавеющая сталь A4
Поверхность	Светлый отжиг и пассивация
Вес	0.999 kg / 1000 Штука

SCREWERK	**STP32A0400100C**	
Метрический чертеж A4	Шкала 2:1	2024-10