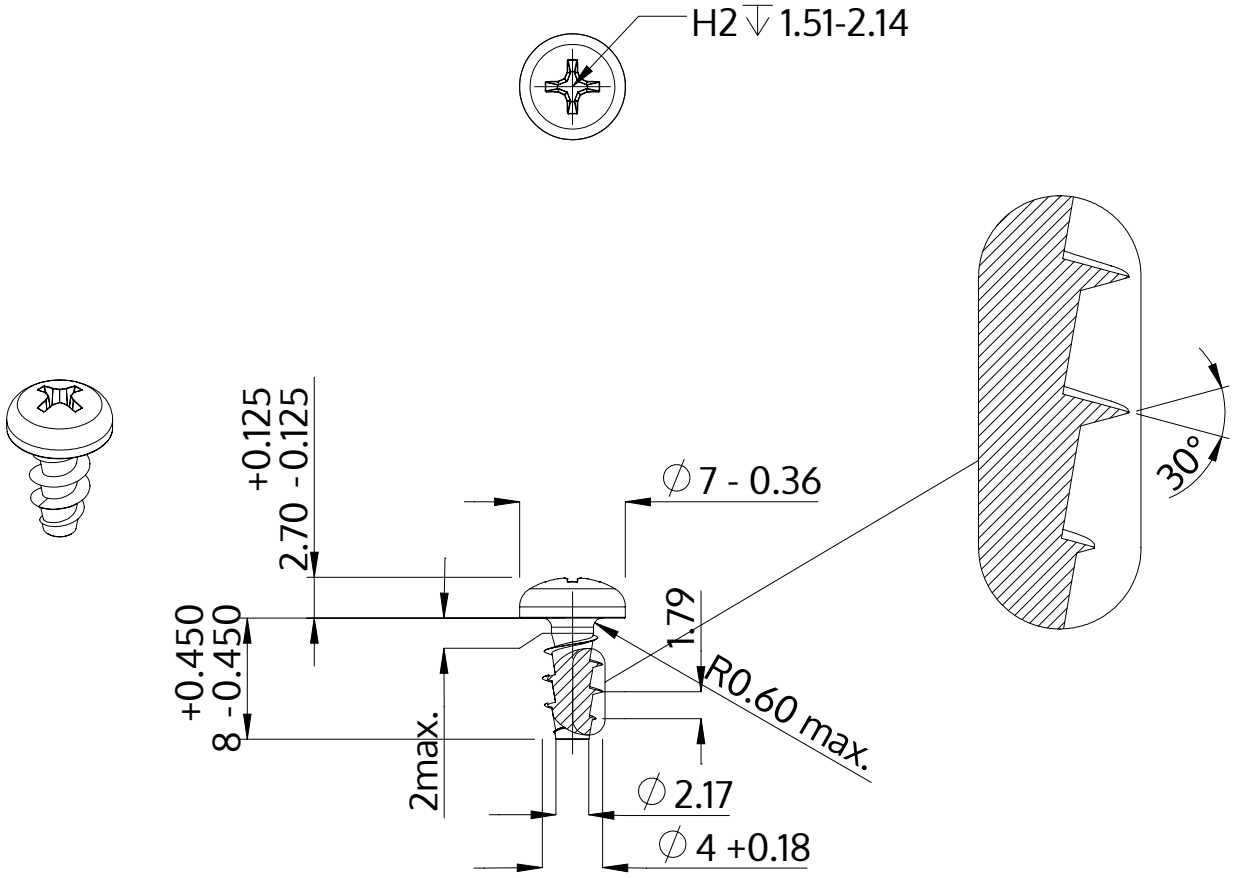

Beschrijving	STP32A 4.0x8.0 - H2
Materiaal	veredeld staal
Oppervlak	verzinkt 5-7 µm, getempert, blauw / transparant gepassiveerd
Gewicht	0.902 kg / 1000 stuk

SCREWERK	**STP32A0400080S**	
Metrische tekening A4	Schaal None:1	2024-04