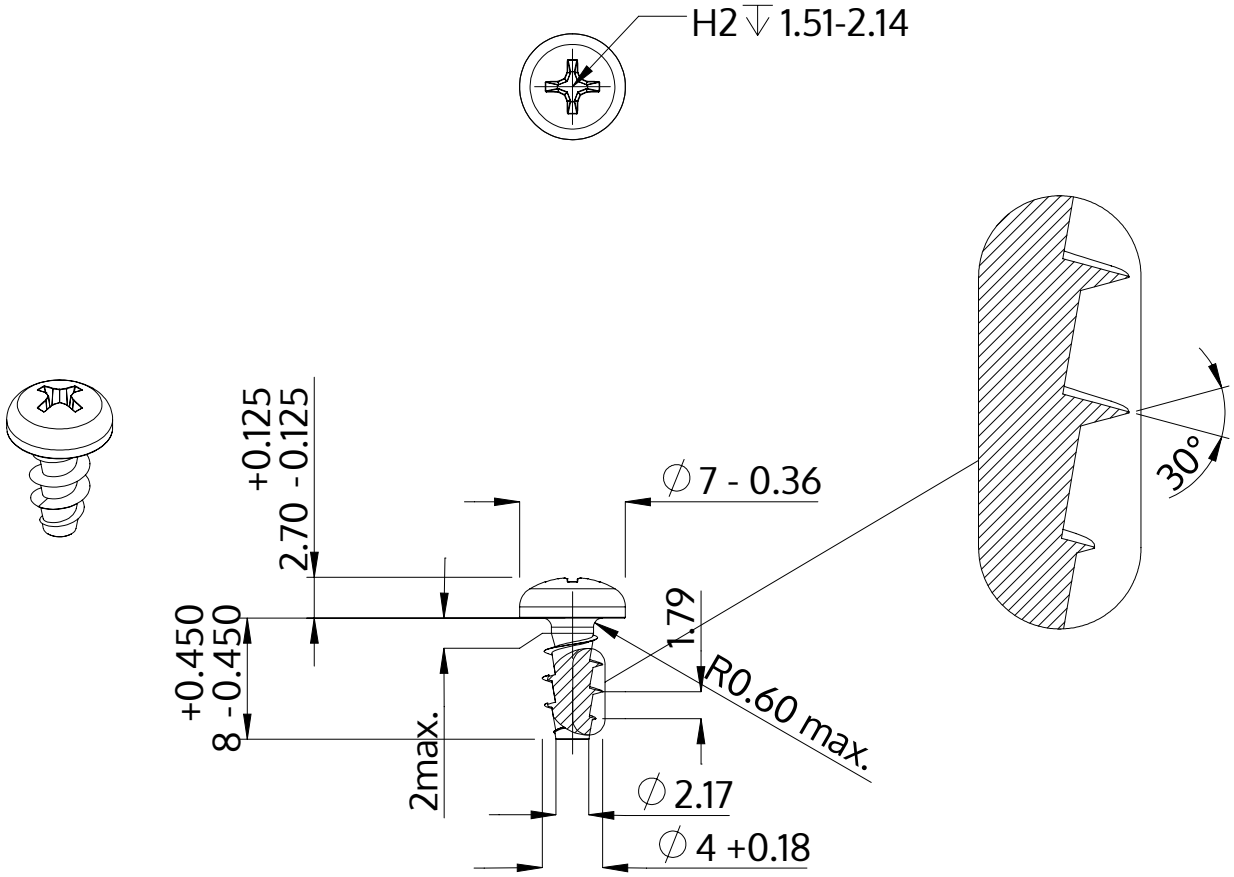

Opis	STP32A 4.0x8.0 - H2
Materiał	Stal szlachetna A2
Powierzchnia	Prosta, bejcowana i pasywowana
Waga	0.902 kg / 1000 sztuk

SCREWERK	**STP32A0400080E**	
Rysunek metryczny A4	Skala 2:1	2024-10