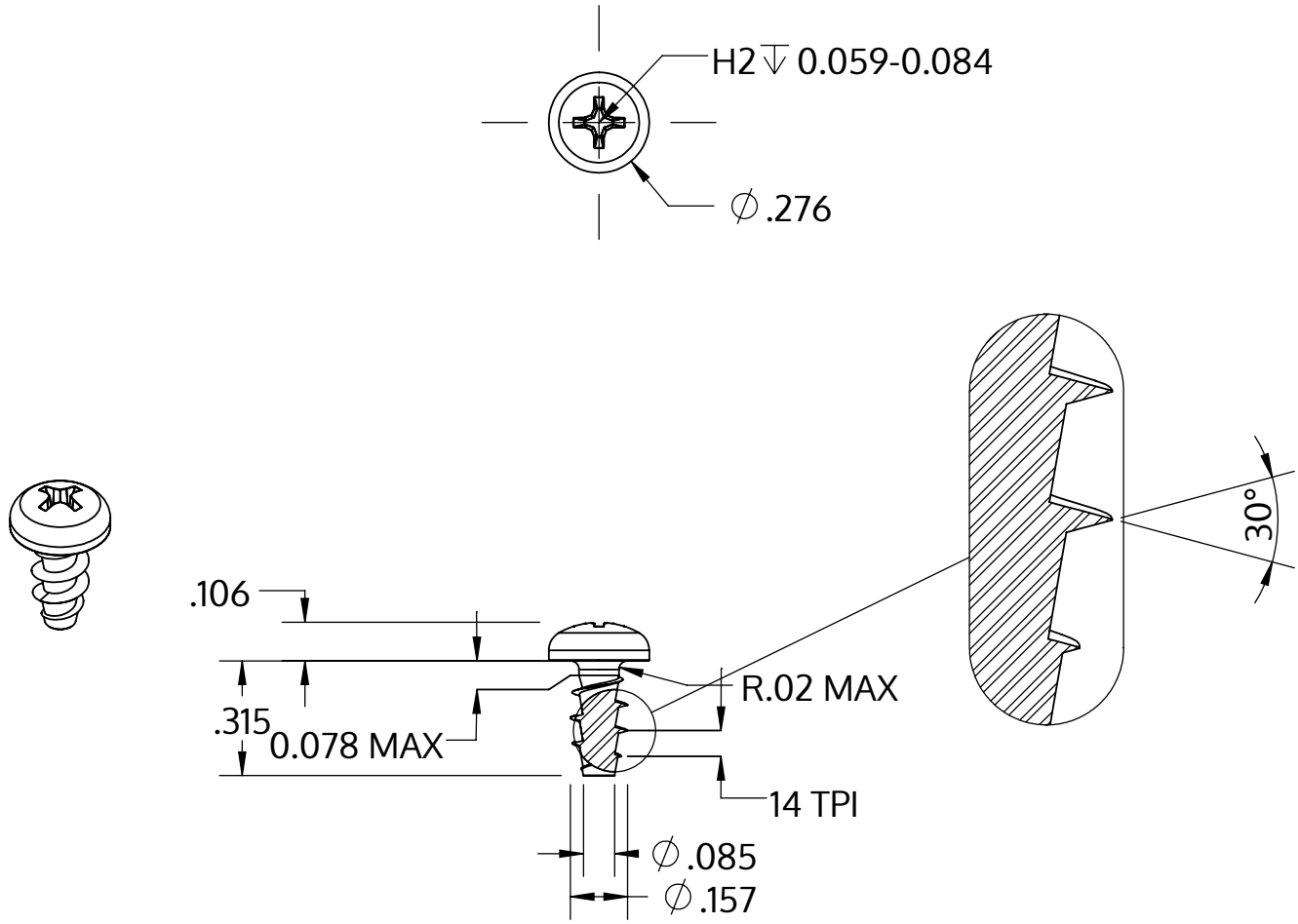

Metric size	M4 x 1.79 mm
US size (converted)	#8-14
	Tolerances [inch]
Length	+/- 0.017
Head diameter	+0 / -0.014
Head height	+/- 0.004
Thread diameter	+0.007 / -0

Opis	STP32A 4.0x8.0 - H2
Materiał	Stal szlachetna A2
Powierzchnia	Prosta, bejcowana i pasywowana
Waga	0.902 kg / 1000 sztuk

SCREWERK	**STP32A0400080E**	
_Zoll Zeichnung Größe A	Skala 2:1	2024-10