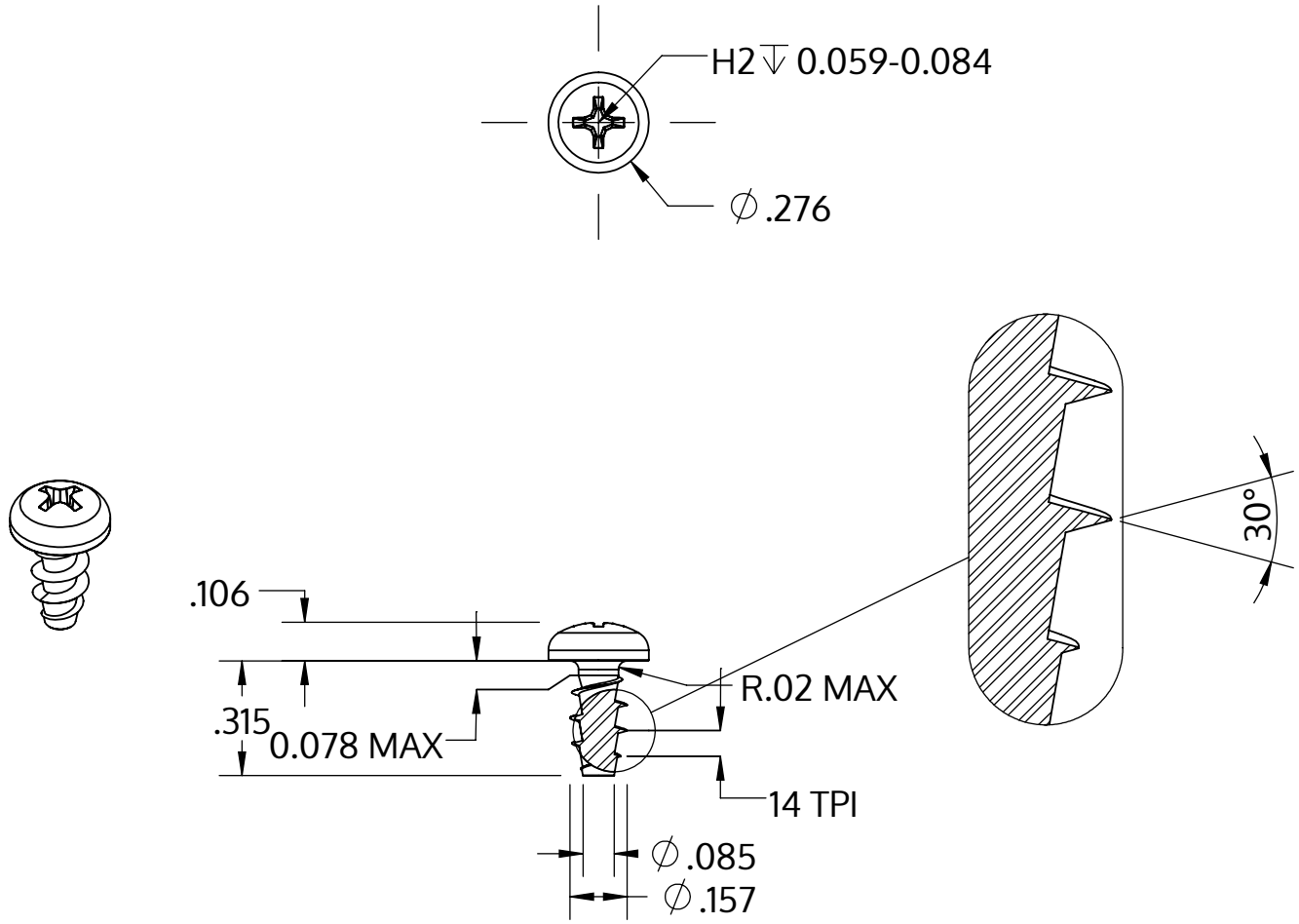

Metric size	M4 x 1.79 mm
US size (converted)	#8-14
	Tolerances [inch]
Length	+/- 0.017
Head diameter	+0 / -0.014
Head height	+/- 0.004
Thread diameter	+0.007 / -0

Beskrivelse	STP32A 4.0x8.0 - H2
Materiale	Ædelstål A2
Overflade	blank, bejdset og passiveret
Vægt	0.902 kg / 1000 stykke

SCREWERK	**STP32A0400080E**	
_Zoll Zeichnung Größe A	Skalering 2:1	2024-10