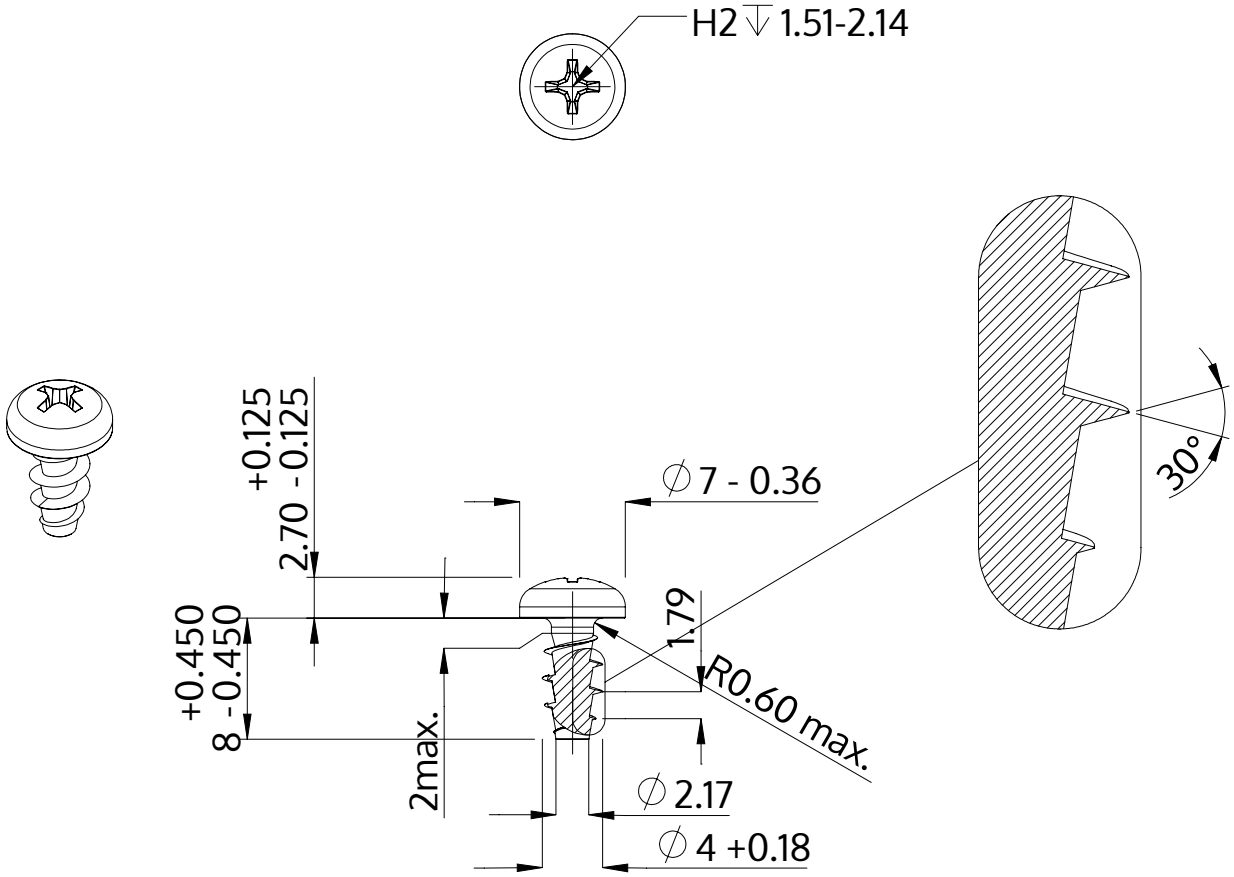

Descripción	STP32A 4.0x8.0 - H2
Material	Acero Inoxidable A2
Superficie	Laminado brillante, barnizado y pasivado
Peso	0.902 kg / 1000 Piezas

SCREWERK	**STP32A0400080E**	
Diseño métrico	Escalada None:1	2024-04