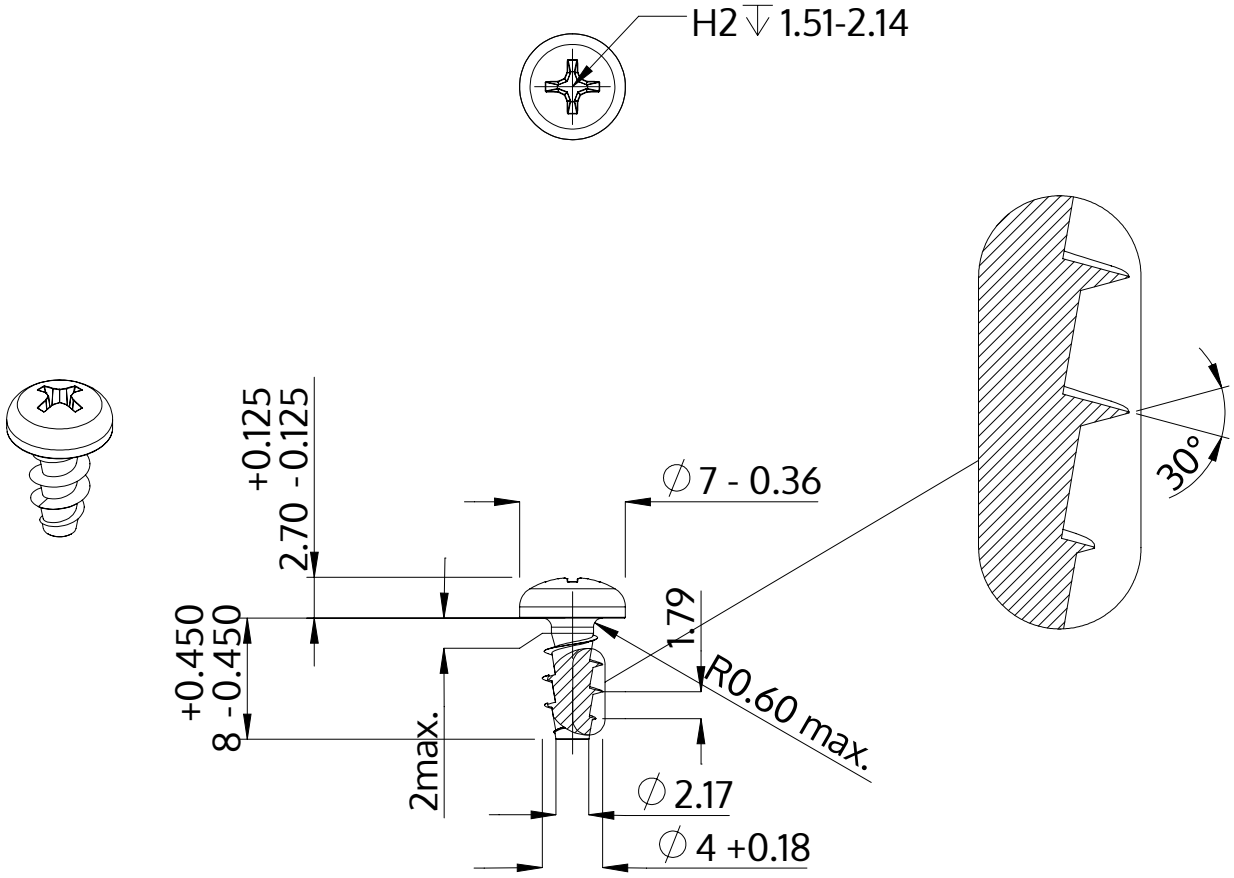

Beskrivelse	STP32A 4.0x8.0 - H2
Materiale	Ædelstål A2
Overflade	blank, bejdset og passiveret
Vægt	0.902 kg / 1000 stykke

SCREWERK	**STP32A0400080E**	
Metrisk tegning A4	Skalering 2:1	2024-10