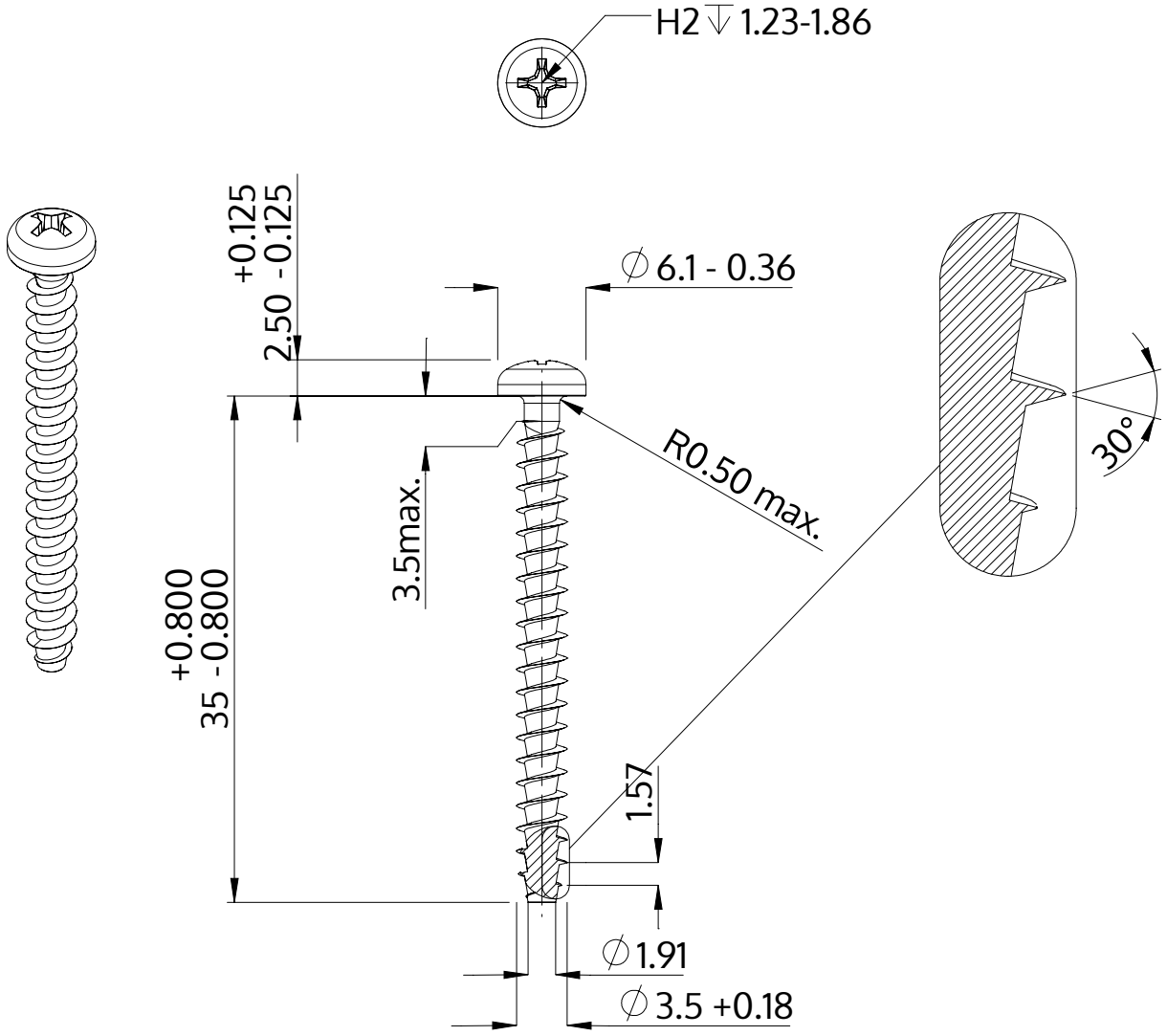

Açıklaması	STP32A 3.5x35.0 - H2
Malzeme	Çelik, sertleştirilmiş
Kaplama	ZnNi siyah-pasifleştirilmiştir, temperlenmistir, kaplanmış
Ağırlık	1.674 kg / 1000 Adet

SCREWERK	**STP32A0350350B**	
Metrik çizim A4	Ölçeklendirme 2:1	2024-05