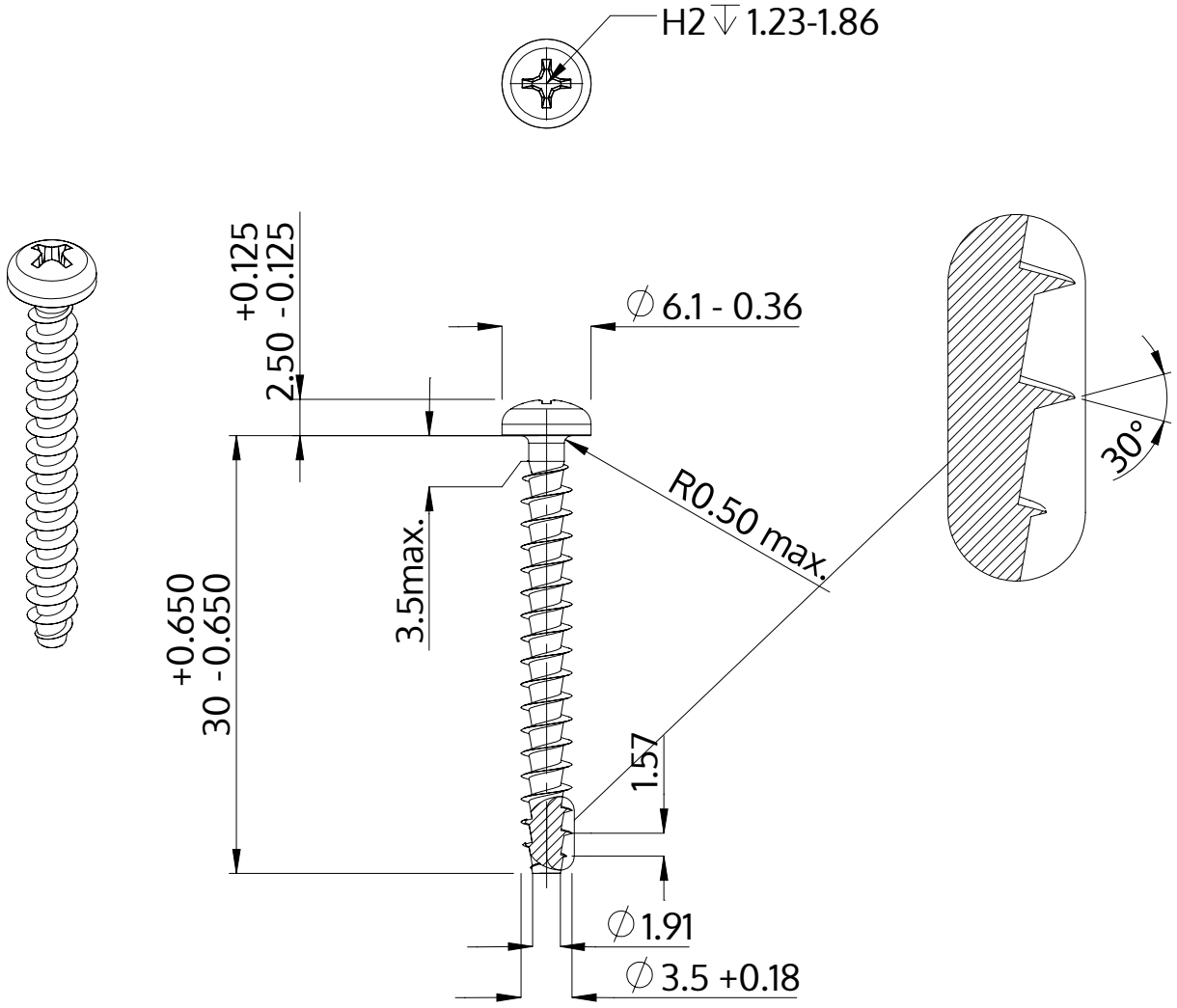

Beschrijving	STP32A 3.5x30.0 - H2
Materiaal	veredeld staal
Oppervlak	ZnNi zwart-gepassiveerd, getempert, verzegeld
Gewicht	1.488 kg / 1000 stuk

SCREWERK	**STP32A0350300B**	
Metrische tekening A4	Schaal 2:1	2024-10