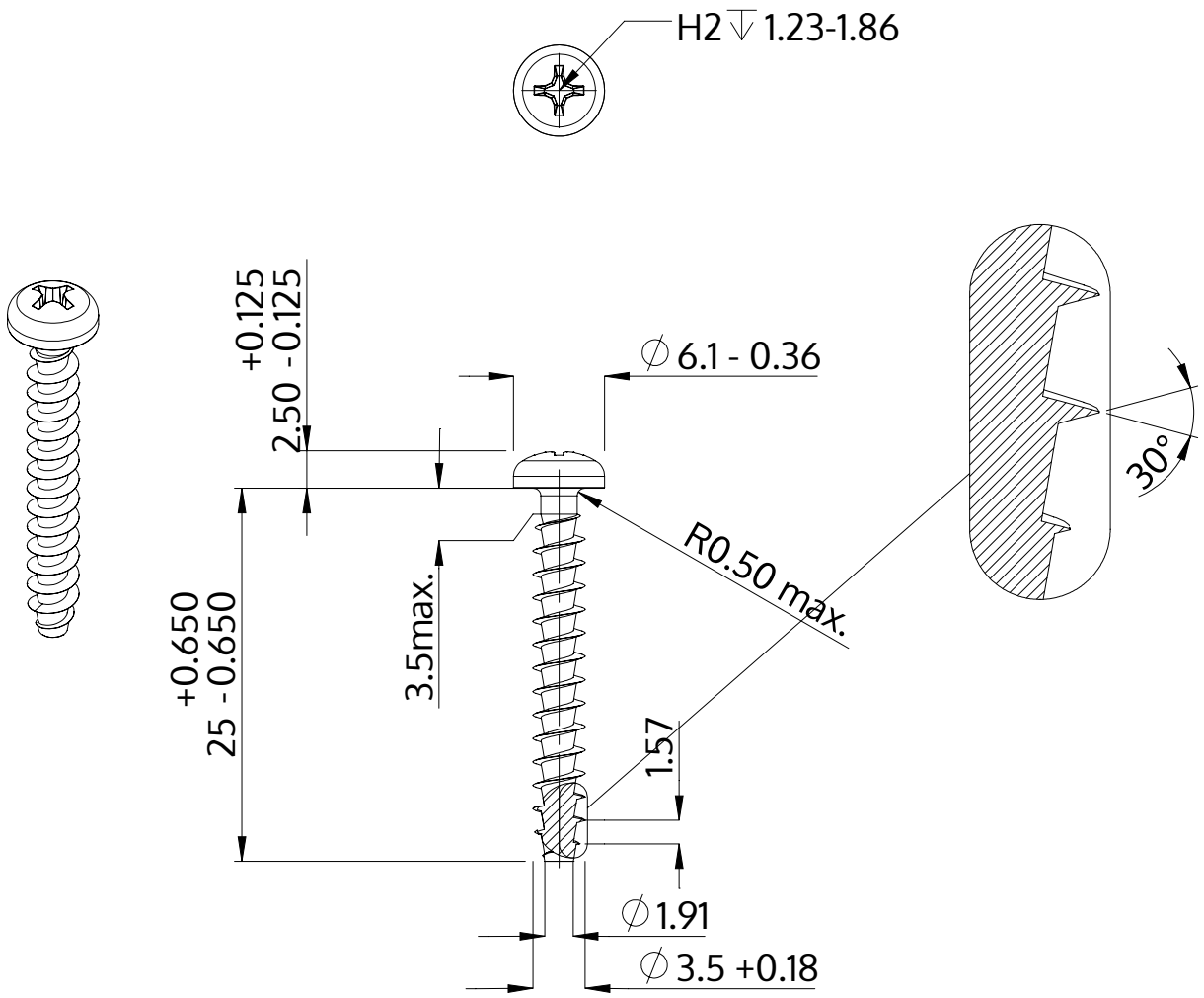

Descrizione	STP32A 3.5x25.0 - H2
Materiale	acciaio inossidabile A2
Superficie	bianco-decapato e passivato
Peso	1.302 kg / 1000 pezzi

SCREWERK	**STP32A0350250E**	
Disegno metrico A4	Scala 2:1	2024-10