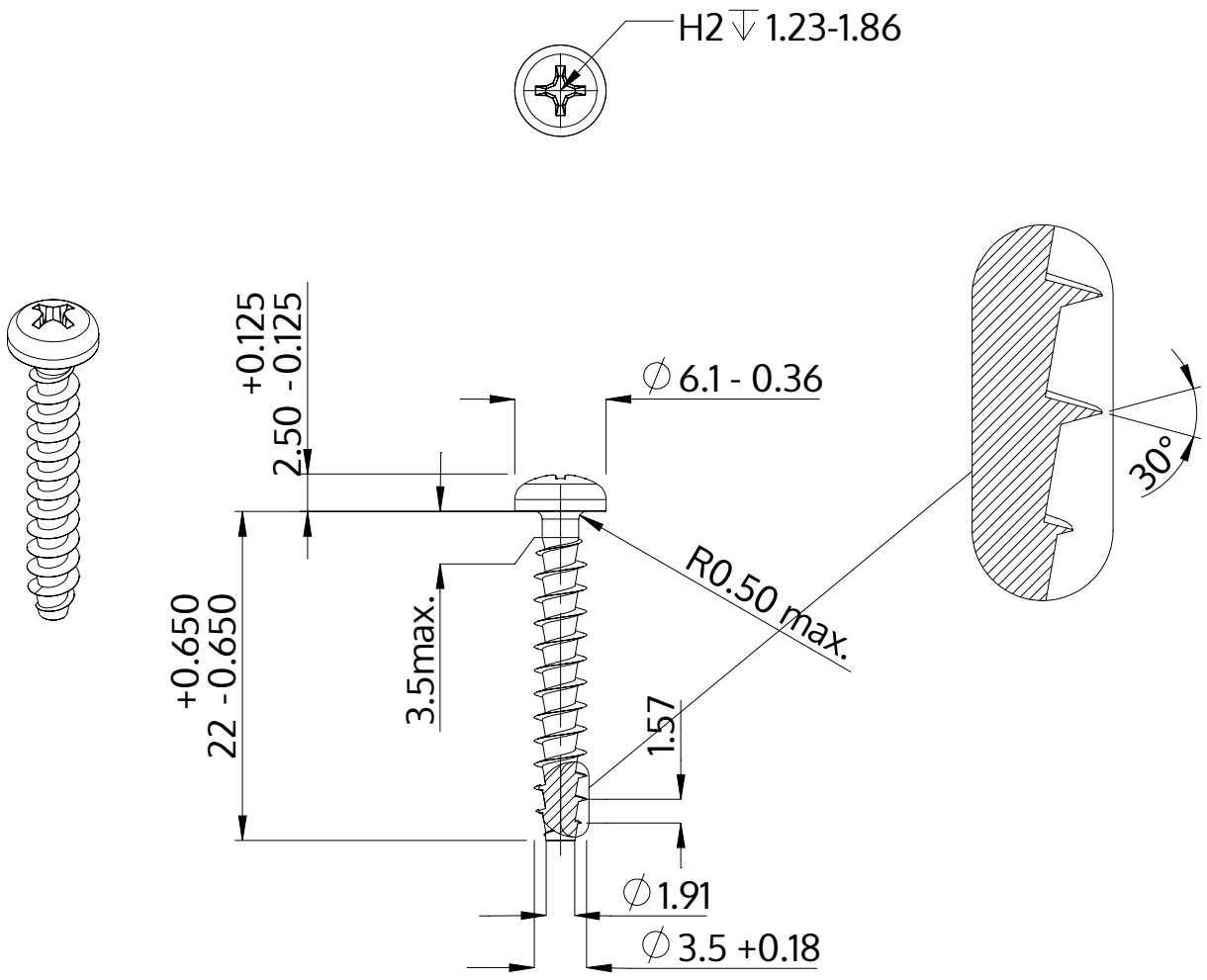

Описание	STP32A 3.5x22.0 - H2
Материал	стомана, закалена
Повърхност	Цинково покритие 5-7 µm,топлинна обработка, синьо / прозрачно пасивиране
Тегло	1.191 kg / 1000 Бройка

SCREWERK	**STP32A0350220S**	
Метричен дизайн A4	Мащаб 2:1	2024-10